AB Lietuvos oro uostai
Rodūnios kel. 10A, LT-02189 Vilnius
Mob. +370 5 273 9326
el. paštas: info@ltou.lt

TRANSPORTO PASKIRTIES PASTATŲ (TRANSPORTO PASTATŲ GRUPĖS), PRIVAŽIAVIMO KELIO (SUSISIEKIMO KOMUNIKACIJŲ STATINIŲ GRUPĖS), RODŪNIOS KEL. 2, VILNIUJE, STATYBOS PROJEKTAS

TECHNINIS DARBO PROJEKTAS

PASIRENGIMO STATYBAI IR STATYBOS DARBŲ ORGANIZAVIMO DALIS
SO-01
LAIDA 0

2026 m.

STATYTOJO (UŽSAKOVO) PAVADINIMAS	AB LIETUVOS ORO UOSTAI
STATINIO PROJEKTO PAVADINIMAS	TRANSPORTO PASKIRTIES PASTATŲ (TRANSPORTO PASTATŲ GRUPĖS), PRIVAŽIAVIMO KELIO (SUSISIEKIMO KOMUNIKACIJŲ STATINIŲ GRUPĖS), RODŪNIOS KEL. 2, VILNIUJE, STATYBOS PROJEKTAS
STATINIO PROJEKTO NUMERIS	2025-042
STATINIO PROJEKTO ETAPAS	TECHNINIS DARBO PROJEKTAS
STATINIO KATEGORIJA	NEYPATINGASIS STATINYS
STATINIO (STATINIŲ) PAVADINIMAS	XX VISI STATINIAI
STATINIO PROJEKTO DALIS	PASIRENGIMO STATYBAI IR STATYBOS DARBŲ ORGANIZAVIMO DALIS
BYLOS (SEGTUVO) ŽYMUO	SO-01
BYLOS (SEGTUVO) LAIDOS ŽYMUO	0
BYLOS (SEGTUVO) IŠLEIDIMO DATA	2026-10-14

PROJEKTUOTOJAS	***KVALIFIKACIJĄ PATVIRTINANČIO DOKUMENTO NR.***	***PAREIGOS***	***VARDAS, PAVARDĖ***	***PARAŠAS***

2026 m.

UAB „Hidroterra“
Zietelos g. 3, 03160 Vilnius
Baltų pr. 40, 48196 Kaunas
info@hidroterra.lt, www.hidroterra.lt

STATINIO PROJEKTO SUDĖTIES ŽINIARAŠTIS

Eil. Nr.	Bylos (segtuvo) žymuo	Laida	Pavadinimas	Pastabos
1.	BD-01	0	Bendroji dalis	
2.	SP-01	0	Sklypo plano dalis	
3.	SA-01	0	Architektūrinė dalis	
4.	SK-01	0	Konstrukcijų dalis	
5.	S-01	0	Susisiekimo dalis	
6.	VN-01	0	Vandentiekio ir nuotekų šalinimo dalis	
7.	ŠVOK-01	0	Šildymo, vėdinimo ir oro kondicionavimo dalis	
8.	E-01	0	Elektrotechnikos dalis	
9.	ER-01	0	Elektroninių ryšių ir telekomunikacijų dalis	
10.	AS-01	0	Apsauginės signalizacijos dalis	
11.	GSS-01	0	Gaisro aptikimo ir signalizavimo dalis	
12.	GS-01	0	Gaisrinės saugos dalis	
13.	SO-01	0	Pasirengimo statybai ir statybos darbų organizavimo dalis	
14.	KS-01	0	Skaičiuojamosios kainos nustatymo dalis	

BYLŲ (SEGTUVŲ) SUDĖTIES ŽINIARAŠTIS

Eil. Nr.	Bylos (segtuvo) žymuo	Laida	Bylos (segtuvo) pavadinimas	Pastabos
1.	SO-01	0	Pasirengimo statybai ir statybos darbų organizavimo dalis	

PASIRENGIMO STATYBAI IR STATYBOS DARBŲ ORGANIZAVIMO DALIES BYLOS (SEGTUVO) SO-01 DOKUMENTŲ SUDĖTIES ŽINIARAŠTIS

Dokumento žymuo	Lapų sk.	Laida	Dokumento pavadinimas	Pastabos
Tekstiniai dokumentai				
-	1	0	Titulinis lapas	
-	1	0	Antraštinis lapas	
2025-042-XX-TDP-SO-01.PSŽ-01	1	0	Projekto sudėties žiniaraštis	
2025-042-XX-TDP-SO-01.BSŽ-01	1	0	Bylų (segtuvų) sudėties žiniaraštis	
2025-042-XX-TDP-SO-01.AR-01	35	0	Aiškinamasis raštas	
Grafiniai dokumentai				
2025-042-XX-TDP-SO-01.B-01	1	0	Statybvietės planas M 1:500	
Pridedami dokumentai				
1 Priedas.	1	0	Projekto vadovo ir dalių vadovų suderinimai	
2 Priedas.	1	0	Statytojo projektinių pasiūlymų tvirtinimas	
3 Priedas.	3	0	PV patvirtinti bendrieji statinio rodikliai.	

TURINYS

1. BENDRI DUOMENYS 3

1.1. PAGRINDINIAI NORMATYVINIAI DOKUMENTAI, KURIAIS VADOVAUJANTIS PARENGTAS PROJEKTAS 3

2. BENDRIEJI PAŽINTINIAI DUOMENYS APIE STATINĮ IR STATYBVIETĘ 4

2.1. Projektiniai sprendiniai 4

2.2. STATYBOS GEODEZINĖ KONTROLĖ 6

2.3. GEOGRAFINĖ VIETA, VIETOVĖS GAMTINĖS SĄLYGOS 7

3. GEOLOGINĖS IR HIDROGEOLOGINĖS STATYBVIETĖS SĄLYGOS 8

3.1. GRUNTŲ SUDĖTIS IR INŽINERINIAI GEOLOGINIAI SLUOKSNIAI 8

3.2. HIDROGEOLOGINĖS SĄLYGOS. 9

4. KLIMATO SĄLYGOS, PAVIRŠINIO VANDENS ŠALINIMO IR GRUNTINIO VANDENS PAŽEMINIMO BŪTINUMAS 9

5. MEDŽIŲ, AUGMENIJOS, DIRVOŽEMIO IR KITO IŠKASAMO GRUNTO IŠSAUGOJIMO SĄLYGOS, ŽEMĖS DARBŲ VYKDYMAS 9

6. GRIAUNAMI ESAMI STATINIAI IR IŠKELIAMI INŽINERINIAI TINKLAI 10

7. ŽEMĖS DARBŲ VYKDYMAS 11

8. SUSIDARYSIANČIŲ ĮVAIRIŲ RŪŠIŲ STATYBINIŲ ATLIEKŲ ORIENTACINIAI KIEKIAI 12

9. GAMYBINĖS IR ŪKINĖS VEIKLOS SUSTABDYMO SĄLYGOS 14

10. AUTOTRANSPORTO EISMO KELIUOSE IR GATVĖSE LAIKINO RIBOJIMO AR UŽDARYMO GALIMYBĖS IR SĄLYGOS 14

11. PAPILDOMO ŽEMĖS SKLYPO STATYBOS PRODUKTAMS IR KONSTRUKCIJOMS SANDĖLIUOTI, STATYBINIAMS ĮRENGINIAMS IR MECHANIZMAMS ĮRENGTI, LAIKINIEMS KELIAMS IR INŽINERINIAMS TINKLAMS NUTIESTI GALIMYBĖS IR SĄLYGOS 14

12. APRŪPINIMO ELEKTRA, VANDENIU IR KITAIS RESURSAIS, TERITORIJOS APŠVIETIMO, NUOTEKŲ ŠALINIMO AR SURINKIMO GALIMYBĖS IR SĄLYGOS STATYBOS METU 14

LAIDA	IŠLEIDIMO DATA	LAIDOS STATUSAS. KEITIMO PRIEŽASTIS (JEI TAIKOMA)
0	2026-10-14	Statybai
0	2026-09-04	Statybai

KVAL. PATV. DOK. NR.	Hidroterra	STATINIO PROJEKTO PAVADINIMAS: **Transporto paskirties pastatų (transporto pastatų grupės), privažiavimo kelio (susisiekimo komunikacijų statinių grupės), Rodūnios kel. 2, Vilniuje, statybos projektas**		
		STATINIO NUMERIS IR PAVADINIMAS: **XX Visi statiniai**		
		DOKUMENTO PAVADINIMAS: **Aiškinamasis raštas**		LAIDA: 0
LT	STATYTOJAS IR (ARBA) UŽSAKOVAS: **AB ,,Lietuvos oro uostai“**	DOKUMENTO ŽYMUO: **2025-042-XX-TDP-SO-01.AR-01**	LAPAS: 1	LAPŲ: 35

13. REIKALAVIMAI STATYBOS ĮRANGAI IR TRANSPORTO PRIEMONĖMS – ORIENTACINIS MECHANIZMŲ SĄRAŠAS NURODANT TECHNINIUS RODIKLIUS 15

13.1. REIKALAVIMAI STATYBOS ĮRANGAI IR TRANSPORTO PRIEMONĖMS 15
13.2. ORIENTACINIS MECHANIZMŲ SĄRAŠAS NURODANT TECHNINIUS RODIKLIUS 16

14. BENDRIEJI STATYBOS DARBŲ STATYBVIETĖJE SAUGOS, SVEIKATOS, HIGIENOS REIKALAVIMAI IR SĄLYGOS 17

14.1. Darbų saugos kordinavimas 17
14.2. statybvietės ribos ir jos aptvėrimas 17
14.3. pagrindiniai transporto, pėsčiųjų keliai, būtini kelio ženklai 18
14.4. kėlimo kranų, kitų statybos stacionarių mechanizmų galimos pastatymo vietos 19
14.5. buities, sanitarinių ir higienos patalpų galimos įrengimo zonos 21
14.6. medžiagų ir konstrukcijų galimos sandėliavimo zonos atskiriant kenksmingų ir pavojingų medžiagų sandėliavimo vietą 21
14.7. darbuotojų aprūpinimas geriamuoju vandeniu 22
14.8. atliekų ir statybinių atliekų galimos sandėliavimo zonos 22
14.9. saugos reikalavimai ir priemonės atliekant darbus veikiančioje įmonėje arba greta jos 23
14.10. Nurodymai ar sprendiniai įvykus avarijai ar gaisrui statybvietėje 23
14.11. būtinos pirmosios medicininės pagalbos priemonės 25

15. APLINKOSAUGOS IR TREČIŲJŲ ASMENŲ INTERESŲ APSAUGOS REIKALAVIMAI 26

16. STATINIŲ STATYBOS IR STATYBOS DARBŲ EILIŠKUMO GRAFIKAS 27

16.1. Statybos Darbų eiliškumas 28
16.2. statybos skirstymas etapais 28
16.3. STatybos darbų sezoniškumo įtaka 29
16.4. Pamainų skaičius 30
16.5. hidraulinių ar kitų bandymų trukmė 30
16.6. būtinos technologinės pertraukos 30
16.7. Statybos ribojimas ar dalinis konservavimas 31
16.8. Statinio statybos darbai turi būti vykdomi pagal 31

17. SPECIALŪS REIKALAVIMAI NEĮPRASTŲ STATYBOS DARBŲ TECHNOLOGIJAI 31

18. PRIVALOMOS PASTABOS DĖL STATYBOS DARBŲ TECHNOLOGIJOS PROJEKTO RENGIMO 32

19. NUORODA DĖL SPECIFINIŲ STATYBOS DARBŲ TECHNOLOGIJOS PROJEKTO EKSPERTIZĖS REIKALINGUMO. 32

20. STATINIO STATYBOS TECHNINĖS PRIEŽIŪROS ORGANIZAVIMAS 32

20.1. Statinio statybos techninis prižiūrėtojo pareigos 33
20.2. Techninės priežiūros periodiškumas 33
20.3. Techninės priežiūros apimtys. 33

1. BENDRI DUOMENYS

Vadovaujantis, reglamento STR 1.04.04:2017 „Statinio projektavimas, projekto ekspertizė“ 9 priedo, aštuoniolikto skirsnio 45 punkto reikalavimais privaloma rengti projektuojamo statinio pasirengimo statybai ir statybos darbų organizavimo dalį.

Deklaruojame, kad parengta projekto dalis atitinka privalomuosius projekto dokumentus ir esminius statinio reikalavimus. Projektas parengtas vadovaujantis LR galiojančiais teisės aktais, žemiau išvardintais ir kitais galiojančiais normatyviniais dokumentais.

1.1. PAGRINDINIAI NORMATYVINIAI DOKUMENTAI, KURIAIS VADOVAUJANTIS PARENGTAS PROJEKTAS

Eil. Nr.	Kodas arba numeris	Pavadinimas
1.	1966-03-19 d. Nr. I-1240 (suvestinė redakcija 2026-01-08)	LR Statybos įstatymas
2.	1998-06-16 d. įsak. Nr. VIII-787 (suvestinė redakcija 2026-01-01)	LR Atliekų tvarkymo įstatymas
3.	2002-01-05 d. Nr. 622 (suvestinė redakcija 2024-11-01)	STR 1.01.08:2008 Statinio statybos rūšys
4.	STR 1.04.04:2017 (suvestinė redakcija 2024-11-01)	Statinio projektavimas, projekto ekspertizė
5.	2016-12-12 d. Nr. D1-878 (suvestinė redakcija 2025-11-01)	STR 1.05.01:2017 Statybą leidžiantys dokumentai. Statybos užbaigimas. Statybos sustabdymas. Savavališkos statybos padarinių šalinimas. Statybos pagal neteisėtai išduotą statybą leidžiantį dokumentą padarinių šalinimas“
6.	LST 1516:2015 (suvestinė redakcija 2025-01-12)	Statinio projektas. Bendrieji įforminimo reikalavimai
7.	STR 1.06.01:2016, įsak. Nr. D1-848 (suvestinė redakcija 2025-05-01)	Statybos darbai. Statinio statybos priežiūra
8.	1999-07-14 d. įsak. Nr. 217 (suvestinė redakcija 2026-01-01)	LR Atliekų tvarkymo taisyklės
9.	2006-12-29 Įsakymas Nr.D1-637 (suvestinė redakcija 2025-09-26)	Statybinių atliekų tvarkymo taisyklės
10.	2010-12-07, įsak. Nr. 1-338 (suvestinė redakcija 2026-01-08)	Gaisrinės saugos pagrindiniai reikalavimai
11.	2005-02-18, įsak. Nr. 64 (suvestinė redakcija 2025-11-01)	Bendrosios gaisrinės saugos taisyklės
12.	GKTR 2.01:2023 2023-09-26 įsakymu Nr. D-324	Inžinerinių tinklų objektų geodezinių matavimų atlikimo ir inžinerinių tinklų planų sudarymo tvarkos aprašas
13.	STR 1. 02. 01:2017 2016-12-12, įsakymas Nr.D1-880 (suvestinė redakcija 2024-11-23)	Statybos dalyvių atestavimo ir teisės pripažinimo tvarkos aprašas

14.	2010-09-17, įsakymas Nr. A1-425 (suvestinė redakcija 2020-05-09)	Kėlimo kranų naudojimo taisyklės
15.	2012-02-03, įsakymas Nr. 1-22 (suvestinė redakcija 2025-12-24)	Elektros įrenginių įrengimo bendrosios taisyklės
16.	2008-01-15, įsakymas Nr. A1-22/D1-34 (suvestinė redakcija 2022-07-01)	Darboviečių įrengimo statybvietėse nuostatai
17.	2007-11-26, įsakymas Nr. A1-331 (suvestinė redakcija 2025-11-01)	Darbuotojų aprūpinimo asmeninėmis apsaugos priemonėmis nuostatai
18.	2012-08-10, įsakymas Nr. V-240 (suvestinė redakcija 2018-07-04)	Darbuotojų saugos ir sveikatos instrukcijų rengimo ir darbuotojų, darbdavių susitarimu pasiųstų laikinam darbui į įmonę iš kitos įmonės, instruktavimo tvarkos aprašas
19.	1999-11-24, įsakymas Nr. 95 (suvestinė redakcija 2015-06-01)	Saugos ir sveikatos apsaugos ženklų naudojimo darbovietėse nuostatai
20.	2010-03-15 Įsakymas Nr. D1-193 (suvestinė redakcija 2022-12-24)	Želdinių apsaugos, vykdant statybos darbus, taisyklės
21.	STR 2.01.12:2024	Statybinė klimatologija

Lentelė 1. Pagrindiniai normatyviniai dokumentai

Teisės aktai ir standartai išplečia Taisyklių reikalavimus. Taikant Taisykles, turi būti naudojamos aktualios Taisyklių priede nurodytų teisės aktų ir standartų redakcijos. Pripažinus netekusiais galios priede nurodytus teisės aktus, taikomi juos pakeičiantys teisės aktai.

2. BENDRIEJI PAŽINTINIAI DUOMENYS APIE STATINĮ IR STATYBVIETĘ

2.1. PROJEKTINIAI SPRENDINIAI

Statytojas	AB LIETUVOS ORO UOSTAI Rodūnios k. 10A, Vilnius Mob. +370 5 2739326 el. paštas: info@ltou.lt
Statinio statybos vieta	Rodūnios kel. 2, Vilnius
Statinio statybos rūšis	Naujo statinio statyba
Statinio kategorija	Neypatingasis statinys
Statinio paskirtis	Trasnporto
Projektuojami statiniai	01 Kontrolinio patikros punkto (KPP) pastatas 02 Stoginė 03 Privažiavimo kelias (asfalto danga) 04 Kiemo aikštelė (asfalto danga) 05 Kiemo aikštelė (trinkelių danga) 06 Tvora 07 Patruliavimo kelias

	08 Lauko kontrolės postas
	Vandentiekio tinklai
Projektuojami inžineriniai tinklai	Buitinių nuotekų tinklai
	Paviršinių nuotekų tinklai

Projektuojame objekte numatoma įrengti:

Eil. Nr.	Žymėjimas plane	Pavadinimas	Klasifikacija	Statinio kategorija	Statinio paskirtis	Statinio statybos rūšis
1.	01	Kontrolinio patikros punkto (KPP) pastatas	Pastatas	Neypatingasis statinys	Transporto paskirties	Naujo statinio statyba
2.	02	Stoginė	Inžinerinis statinys	Neypatingasis statinys	Kiti inžineriniai statiniai	Naujo statinio statyba
3.	03	Privažiavimo kelias (asfalto danga)	Inžinerinis statinys	Nesudėtingasis statinys	Kelių	Naujo statinio statyba
4.	04	Kiemo aikštelė (asfalto danga)	Inžinerinis statinys	Nesudėtingas statinys II grupės	Kiti inžineriniai statiniai	Naujo statinio statyba
5.	05	Kiemo aikštelė (trinkelių danga)	Inžinerinis statinys	Nesudėtingas statinys II grupės	Kiti inžineriniai statiniai	Naujo statinio statyba
6.	06	Tvora	Inžinerinis statinys	Nesudėtingas statinys II grupės	Kiti inžineriniai statiniai	Statinio rekonstravimas
7.	07	Patruliavimo kelias	Inžinerinis statinys	Nesudėtingas statinys II grupės	Susisiekimo komunikacijų statiniai	Naujo statinio statyba
8.	08	Lauko kontrolės postas	Kilnojamas daiktas			Naujo statinio statyba
9.		Vandentiekio tinklai	Inžinerinis statinys	Nesudėtingas statinys I grupės	Inžineriniai tinklai	Naujo statinio statyba
10.		Buitinių nuotekų tinklai	Inžinerinis statinys	Nesudėtingas statinys I grupės	Inžineriniai tinklai	Naujo statinio statyba
11.		Paviršinių nuotekų tinklai	Inžinerinis statinys	Nesudėtingas statinys I grupės	Inžineriniai tinklai	Naujo statinio statyba

Lentelė 2. Objekte statomų statinių suskirstymas pagal kategorijas ir paskirtį

Kontrolinio patikros punkto (KPP) pastato grindų ±0.000 altitudė numatoma +184,10m absoliutinėje altitudėje.

Atstumai iki greta esančių statinių ir inžinerinių tinklų:

Iki oro uosto kontroliuojamos teritorijos – 9,7m

E tinklas – 1.25-4.5m

L tinklas – 5.15-9.15m

2.2. STATYBOS GEODEZINĖ KONTROLĖ

Rangovas darbų metu privalo vykdyti geodezinę kontrolę, kurią sudaro:

1. Geodezinis (instrumentinis) statinių ir inžinerinių komunikacijų faktinės padėties plane ir pagal aukštį tikrinamas jų montavimo metu.

2. Geodezinė nuotrauką, kurioje užfiksuota statinių ir inžinerinių komunikacijų faktinė padėtis plane ir pagal aukštį, atlikus jų montavimą.

Geodezinė (instrumentinė) kontrolė vykdoma visoms požeminėms ir antžeminėms konstrukcijoms. Faktinė konstrukcijų padėtis plane ir pagal aukštį, jų vertikalumas, horizontalumas arba duotas nukrypimo kampas, plokštumų sutapimas, taip pat įdėtinių detalių įėjimo vieta ir jų padėtis statybinės organizacijos turi būti kontroliuojama visuose statybos etapuose:

- statinių padėties kontrolė turi būti atliekama tiesiogiai matuojant atstumus tarp jų ašių, o po galutinio sutvirtinimo papildomai tarp susikertančių plokštumų, panaudojant kalibruotas metalines ruletes arba spec. šablonus,
- statinių aukščių kontrolė atliekama panaudojant geodezinį niveliavimą, panaudojant nivelyrą,
- statinių dalių ir konstrukcijų vertikalumo kontrolė, esant aukščiui iki 5 m vykdoma panaudojant mechaninį arba liniuotą svambalą.

Vykdant geodezinę darbų atlikimo kontrolę – nukrypimai gali būti ne didesni, kuriuos numato statybinės normos ir taisyklės, valstybiniai standartai.

Statinio, jo dalių ir konstrukcijų bei inžinerinių tinklų rekomenduojamų pagrindinių geodezinių kontrolinių nuotraukų sąrašas:

1.1. **geodeziniai nužymėjimo darbai:**

1.1.1. pagrindinių ašių nužymėjimo ir įtvirtinimo kontrolinė nuotrauka;

1.1.2. tarpinių ašių nužymėjimo ir įtvirtinimo kontrolinė nuotrauka.

1.2. **pastatų požeminė dalis:**

1.2.1. sijyno (rostverko) betonavimo (viršaus altitudės ir skerspjūvio nukrypimai) kontrolinė nuotrauka;

1.2.3. pamatų kontrolinė nuotrauka;

1.2.4. pamatų po įrenginiais (paviršiaus altitudės ir inkarinių varžtų padėtis) kontrolinė nuotrauka;

1.2.5. drenažas.

1.3. **pastatų antžeminė dalis:**

1.3.2. kolonų montavimo (pagal ašis ir vertikalumą) kontrolinė nuotrauka;

1.3.3. kolonų montavimo (pagal kolonų viršūnių altitudės ir centravimo nukrypimus) kontrolinė nuotrauka (kiekvieno montavimo horizonto lygyje);

1.3.4. kolonų konsolių niveliavimo kontrolinė nuotrauka;

1.3.8. betono pogrindžio aukščių kontrolinė nuotrauka.

1.4. **inžineriniai statiniai ir tinklai:**

1.4.1. 01 Kontrolinio patikros punkto (KPP) pastatas

1.4.2. 02 Stoginė

1.4.3. 03 Privažiavimo kelias (asfalto danga)

1.4.4. 04 Kiemo aikštelė (asfalto danga)

1.4.5. 05 Kiemo aikštelė (trinkelių danga)

1.4.6. 07 Patruliavimo kelias

1.4.7. 08 Lauko kontrolės postas
1.4.8. Vandentiekio tinklai (V1)
1.4.9. Buitinių nuotekų tinklai (F1)
1.4.10. Gaisrinio vandentiekio tinklai
1.4.11. Paviršinių nuotekų tinklai (L1)
1.4.12. Naftos atskirtuvas
1.4.13. Elektros tinklai

Geodezinė kontrolinė dokumentacija turi būti parengta ir kitais statybos norminių dokumentų nustatytais atvejais.

Kitų nuotraukų atlikimas pagal poreikį (jei atkasus tenka tikslinti). Užsakyti (statytojui (užsakovui) pavedus) nustatyta tvarka atlikti pastatyto statinio ar nutiestų inžinerinių tinklų ir komunikacijų geodezines nuotraukas, leisti užpilti gruntu minėtus tinklus bei komunikacijas tik po to, kai yra atlikti jų geodeziniai matavimai ir padarytos geodezinės nuotraukos.

Rangovai privalo vykdyti geodezinę darbų kontrolę ir užtikrinti, kad statinio išdėstymas plane ir vertikalus profilis atitiktų statinio projekto reikalavimus.

Draudžiama užpilti gruntu nutiestus inžinerinius tinklus bei pastatytus kitokius inžinerinius statinius neatlikus geodezinių matavimų ir nepadarius inžinerinių tinklų planų (geodezinių nuotraukų) ir nepasirašius paslėptų statybos darbų aktų.

Papildomai užpylus arba nukasus gruntą nuo esamų inžinerinių tinklų, inžinerinių tinklų planai (geodezinės nuotraukos) turi būti pakoreguoti, o duomenis statinio statybos vadovas turi pateikti šių tinklų savininkui (naudotojui). Geodezinių koordinačių, reperių, raudonųjų linijų nužymėjimą ir įtvirtinimą statybvietėje, statinio statybos techninis prižiūrėtojas kartu su geodezijos tarnyba patikrina, priima ir įformina aktais bei schemomis pastatų, priestatų, nutiestų inžinerinių tinklų ir susisiekimo komunikacijų geodezines nuotraukas.

Geodezinės nuotraukos privaloma atlikti sumontavus inžinerinius statinius, komunikacijas ar inžinerinius tinklus. Atlikti darbai turi būti pildomi statybos darbų žurnale (STR 1.06.01:2016).

Žurnalo III skyriuje pateikiamas statinio, jo dalių ir konstrukcijų, inžinerinių tinklų pagrindinių geodezinių kontrolinių nuotraukų rekomenduojamas sąrašas.

Visos statinio geodezinės kontrolinės nuotraukos registruojamos formoje F-15, formoje F-16 pateikti geodezinių kontrolinių nuotraukų blankai. Geodezines kontrolines nuotraukas registruoja geodezininkas kartu su statinio statybos vadovu (bendrųjų ar specialiųjų statinio statybos darbų vadovu – kai vykdomi bendrieji ar specialieji statybos darbai). Registruojant nurodoma schemų, nuotraukų pavadinimai, atlikimo data, atitiktis statinio projektui ir rasti nukrypimai.

2.3. GEOGRAFINĖ VIETA, VIETOVĖS GAMTINĖS SĄLYGOS

Projektuojamas transporto paskirties pastatas ir privažiuojamas kelias yra Rodūnios kel. 2, Vilniaus m. sav. Geomorfologiniu požiūriu tyrinėta teritorija priklauso Rytų Lietuvos žemumos srityje esančiam Žeimenos fliuvioglacialinės lygumos rajono Lakajos fliuvioglacialinės lygumos mikrorajonui. Reljefo absoliutiniai aukščiai tyrimų vietose siekia 182,96 – 183,89 m.
Tyrimų plote yra paplitę trijų genetinių tipų nuogulos. Tai augalinis sluoksnis (pdIV), technogeninis sluoksnis (tIV) ir paskutinio apledėjimo Medininkų ledyno stadijos kraštiniai glacialiniai (gtIIImd) dariniai. Žemės paviršiaus nuolydis neviršija 10°. Sklype erozinių, termokarstinių, sufozinių ir kitų neigiamų reljefo formų nėra. Atstumas iki nepastovių šlaitų ir eroduojamų krantų didesnis nei 100 m. Pagal šiuos požymius sklypo geomorfologinės sąlygos yra paprastos.

Sprendiniai apima žemiau išvardintus sklypus ir statybai reikalingus plotus (plotai pažymėti su ženklu * pateikti orientaciniai) – 11834*m2 , tame skaičiuje:

Eil. Nr.	Darbų zonos pavadinimas	Mato vnt.	Darbų zonos plotas	Darbų zonos žemės sklype, unikalus Nr.:
Statybvietė Nr. 1: Bendras plotas 11834* **m² tame skaičiuje:**				
Ss-1	Objekto statybai	m^2	11834*	4400-3896-5114
Pastaba. Visi plotai, pažymėti su ženklu "*" pateikti orientaciniai.				

Lentelė 3. Statybvietės plotas ir sklypų užimtumas

Statybos aikštelė nepatenka į teritorijas arba sistemas;

- Saugomos teritorijos
- Kultūros paveldo teritorijos
- Kultūros paveldo objektai
- Gamtos paveldo objektai
- Kultūros vertybių registras

Kadangi statybos aikštelė ir objektas neįtrauktas į išvardintas teritorijas ir sistemas, šių tarnybų dalyvavimas nenumatomas.

3. GEOLOGINĖS IR HIDROGEOLOGINĖS STATYBVIETĖS SĄLYGOS

3.1. GRUNTŲ SUDĖTIS IR INŽINERINIAI GEOLOGINIAI SLUOKSNIAI

Remiantis statinio zondavimo, kartiruojančių gręžinių ir geologinio pjūvio aprašymu, inžineriniu geologiniu požiūriu tirto sklypo nuogulų storymę galima suskirstyti į 7 inžinerinius geologinius sluoksnius (IGS):
1) Piltinis gruntas, dulkingas smėlis su naftos produktais, vandeningas, juodas (Mg-siSa). Kompleksas išskirtas tyrimų taškuose Nr. 1 – 4, 6. Jo storis siekia nuo 0,29 iki 2,53 m.
2) Smėlingas mažo plastiškumo molis, šviesiai rudas, drėgnas, vidutinio stiprumo (saClL). Kompleksas išskirtas tyrimų taškuose Nr. 4 – 7. Jo storis siekia nuo 1,44 iki 2,90 m.
3) Gausiai smėlingas mažo plastiškumo molis, pilkas, vandeningas, labai silpnas (saClL). Kompleksas išskirtas tyrimų taškuose Nr. 1, 2, 5. Jo storis siekia nuo 0,77 iki 2,60 m.
4) Smėlingas mažo plastiškumo molis, šviesiai rudas, drėgnas, stiprus (saClL). Kompleksas išskirtas tyrimų taškuose Nr 1 – 4, 6, 7. Jo storis siekia nuo 0,6 iki 8,43 m.
5) Smėlingas mažo plastiškumo molis, šviesiai rudas, drėgnas, labai stiprus (saClL). Kompleksas išskirtas tyrimų taškuose Nr. 1, 3, 4. Jo storis siekia nuo 2,76 iki 4,39 m.
6) Blogai išrūšiuotas mažai dulkingas - molingas smėlis, žalsvas, šlapias, vidutinio tankumo (SaFP). Kompleksas išskirtas tyrimų taškuose Nr. 3, 6, 7. Jo storis siekia nuo 0,40 iki 1,40 m.
7) Molingas juodžemis (clHu). Kompleksas išskirtas tyrimų taškuose Nr. 3 – 6. Jo storis siekia nuo 0,10 iki 0,70 m.

Tyrimo plote paplitę iš šiuolaikinių fizinių ir geologinių procesų, kurie galėtų turėti neigiamos įtakos įrengiant ir eksploatuojant statinius, nenustatyta.

3.2. HIDROGEOLOGINĖS SĄLYGOS.

Gruntinis vanduo gręžimo metu pasiektas apie 2,5 m nuo žemės paviršiaus. Gruntinio vandens lygis gali kisti >1,0 m nuo išmatuoto lygio lauko darbų metu, kadangi sausuoju metų laikotarpiu gruntinio vandens lygis pažemės, o drėgnuoju – pakils.
Požeminio vandens iškrovos zonų, šaltinių, versmių nėra. Hidraulinė sąveika tarp gruntinio ir paviršinio vandens tyrimų sklype yra. Vandeningojo sluoksnio išplitimas yra nevienodo storio, o sluoksnių laidumas yra nedidelis. Pagal hidrogeologinių požymių visumą tirtos teritorijos hidrogeologinės sąlygos turėtų būti apibrėžiamos kaip vidutinės.

4. KLIMATO SĄLYGOS, PAVIRŠINIO VANDENS ŠALINIMO IR GRUNTINIO VANDENS PAŽEMINIMO BŪTINUMAS

Klimatiniai duomenys pagal STR 2.01.12:2024 „STATYBŲ KLIMATOLOGIJA“:

- Vidutinė metinė oro temperatūra – +7,2 °C;
- Absoliutus oro temperatūros maksimumas – +35,4°C;
- Absoliutus oro temperatūros minimumas – -37,2 °C;
- Santykinis oro metinis drėgnis – 79 %;
- Vidutinis kritulių kiekis per metus – 678 mm;
- Maksimalus paros kritulių kiekis – 85,1 mm;
- Maksimalus žemės įšalo gylis:

  galimas 1 kartą per 10 metų – 102 cm,

  galimas 1 kartą per 50 metų – 124 cm.

Remiantis inžineriniais ir hidrologiniais statybvietės sąlygomis gruntinio vandens šalinimas reikalingas. Pagal poreikį, rangovas prieduobėje pasirodžiusį paviršinį vandenį atsiurbia atviru būdu – paviršiniu siurbliu ir nuveda į esamus žalius plotus, neleidžiant išmirkti statinių pagrindui.

5. MEDŽIŲ, AUGMENIJOS, DIRVOŽEMIO IR KITO IŠKASAMO GRUNTO IŠSAUGOJIMO SĄLYGOS, ŽEMĖS DARBŲ VYKDYMAS

Fiziniai ir juridiniai asmenys, vykdantys darbus, privalo statybos procese laikytis šios želdinių apsaugos režimo ir tvarkos:

- Nuimti nuo užstatomo sklypo dalies augalinės žemės sluoksnį ir saugoti žemę tam tikslui skirtose vietose, panaudojant ją sklypo sutvarkymo bei želdinimo darbams.
- Saugoti statybos teritorijoje esamus želdinius, jeigu juos kirsti (persodinti) nėra numatyta projekte.
- Neplukti ir neardyti augalinės žemės paviršių po medžiais ir krūmais arčiau kaip 4 m nuo medžių lajų projekcijų važinėjant transporto priemonėmis, sandėliuojant medžiagas bei įrenginius, statant įvairios paskirties laikinus statinius.
- Jeigu darbo metu reikia vaikščioti arti saugomų želdinių – įrengti medinius lieptus ne arčiau kaip 1,5 m nuo medžio kamieno.

- Laistyti želdinius sausrų metu.
- Prieš statybos pradžią išpurenti ir patręšti mineralinėmis trąšomis po medžių lajomis žemę, kad pagerėtų jų augimo sąlygos per nepalankų statybos laikotarpį.
- Per trumpiausią laiką, bet ne ilgiau kaip per mėnesį užpilti pagal projektą padarytas iškasas.
- Pavienius medžius statybos zonoje iki darbų pradžios aptverti mediniais skydais arba lentomis. Aptvaras turi būti 1,8–2 m aukščio trikampis, jo kraštinės ne arčiau kaip 0,5 m nuo medžio kamieno, o kampuose įkalti kuolai ne sekliau kaip 0,5 m. Medžių ir krūmų grupės bei jų eilės atitveriamos ištisiniu apvadu ne arčiau kaip 1,5 m nuo medžių kamienų.
- Natūralų grunto altitudžių po medžių lajomis pakeitimą, užpilant ar atkasant medžio šaknų sistemą, numato teritorijos vertikalinio planavimo projektas, kuris turi būti suderintas su miesto (rajono) architektūros ir aplinkos apsaugos tarnybų specialistais.
- Jeigu žemės darbų metu pažeidžiama medžio šaknų sistema, jo vainikas gali būti išretintas pagal vietos komunalinės tarnybos nurodymus.
- Kai teritorijos vertikalinio planavimo projekte numatyta pažeminti sklypo paviršiaus altitudę ir žemės darbai vykdomi už saugotinų medžių vainikų projekcijos ribų, medžio šaknų sistemos užimamas plotas gali būti sumažintas ir tuo atveju būtina įrengti šaknų apsaugos priemones.
- Kasant gruntą laikomasi statybos normose ir taisyklėse nustatytų šių minimalių atstumų:
- nuo medžio kamieno iki iškasos krašto – 2 m, o krūmų – 1 m; tranšėjų stačios sienutės ties medžiais ir krūmais biriame ir šlapiame grunte tvirtinamos statramsčiais.
- Kelius (apvažiavimus) tiesti projektuose numatytomis trasomis, o medžius ir krūmus, esančius arčiau kaip per 5 m nuo važiuojamosios dalies krašto, atitvarais.

Baigus statybos darbus, privaloma:

- Išvežti iš teritorijos statybines atliekas, šiukšles ir nereikalingą gruntą.
- Kartu su pastatytu, rekonstruotu ar suremontuotu objektu sutvarkyti teritoriją ir pasodinti numatytus želdinius.

Kai objektas priimamas naudoti želdinimui nepalankiu metų laiku ir dėl to šie darbai negali būti vykdomi, jie turi būti užbaigti per artimiausio želdinimo sezoną. Darbus priima komisija, kurioje dalyvauja vietos aplinkos apsaugos tarnybos ir želdinius prižiūrinčios tarnybos atstovai.

Esamas augalinis sluoksnis nupjaunamas buldozeriu, sustumiamas į laikinas sąvartas ir vėliau reikalingas kiekis panaudojamas žalių plotų įrengimui. Atliekamas dirvožemis pakraunamas ir išvežamas. Nuimamas dirvožemis tose vietose kur statomi statiniai, laikini statiniai ir klojami inžineriniai tinklai. Kiekiai nuimamo dirvožemio duoti kiekvienos projekto dalies sąnaudų žiniaraščiuose atskirai. Inžinerinių komunikacijų paklojimui grioviai iškasami ekskavatoriumi. Požeminių komunikacijų griovių dugno plotis lygus vamzdžio diametrui plius 0,5 m. Kiekiai iškasamo grunto ir kiekiai nuimamo dirvožemio duoti kiekvienos projekto dalies sąnaudų žiniaraščiuose atskirai.

Vykdant žemės darbus inžinerinių tinklų apsaugos zonose darbus vykdyti rankiniu būdu, kai yra iškvieti ir atvykę tinklus eksploatuojančių tarnybų atstovai.

6. GRIAUNAMI ESAMI STATINIAI IR IŠKELIAMI INŽINERINIAI TINKLAI

Šiame objekte nenumatyta griauti esamu statiniu.

7. ŽEMĖS DARBŲ VYKDYMAS

Visas iškastinis gruntas ir dirvožemis bus laikinai saugomas iki 10 km atstumu nuo statybos aikštelės. Vieta tikslinama statybos darbų technologijos projekte. Nuimamas dirvožemis tose vietose kur statomi statiniai, laikini statiniai ir klojami inžineriniai tinklai.

Atliekant žemės darbus atviruoju būdu, tranšėjų šlaitai privalo būti stabilūs. Žemės įrenginio stabilumas apibrėžiamas pagal tai, kaip išlieka jo forma, veikiama vidinių ir išorinių jėgų. Jis priklauso nuo natūralaus byrėjimo šlaito kampo. Laikinųjų žemės įrenginių šlaitai gali būti nuožulnieji ir statieji. Nuožulniaisiais šlaitais paprastai kasamos duobės pastatų požeminei daliai įrengti. Tranšėjos gali būti nuožulniaisiais ir stačiaisiais šlaitais kada natūralaus drėgnumo ir gruntinis vanduo yra giliai, tranšėjos gali būti su neramstomais vertikaliaisiais šlaitais. Šlaitai neramstomi, kai yra šie gruntai: smėlio ir žvyro iki 1 m gylio, priesmėlio - iki 1,25 m, priemolio ir molio - iki 1,5 m. Tačiau iškasų ir neparamstytų tranšėjų negalima ilgam palikti, nes iš grunto išgaravus drėgmei, pakinta jo fizinės savybės ir tranšėja gali užgriūti. Todėl apsaugai nuo griūties privalo būti išramstytos konstrukcijos iki tol kol bus suformuotas laikantysis karkasas, išramstymo sprendinius detalizuoti statybos darbų technologiniame projekte.

Statinių duobės ir tranšėjos iškasamos, jose atliekami darbai ir vėl užpilamos per kuo trumpesnį laiką, kad neirtų natūrali grunto struktūra, neslinktų šlaitai ir nesumažėtų dugno stiprumas. Iškasas kasti iki projektinės altitudės, išsaugant natūralų pagrindo gruntą. Duobės ir tranšėjos turi būti kasamos keliais etapais. Pirmojo etapo metu neiškasama iki projektinės altitudės, o iki projektinės altitudės gruntas iškasamas prieš pat inžinerinių tinklų ir statinių montavimą.

Pamatų duobių ir tranšėjų šlaitai rengiami atsižvelgiant į gruntų savybes bei duobės gylį. Projektinis nesustiprintų tranšėjų šlaitų kampas (pagal esamus gruntus) – 45° (kampas tarp šlaito krypties ir horizontalės). Įvertinus esamų gruntų savybes, formuojant 45° tranšėjos šlaitą, papildomo sutvirtinimo nereikia, išskyrus tranšėjas ir šlaitus prie esamo automobilių kelio. Atliekant žemės kasimo darbus prie automobilių kelio, plane pažymėtose vietose numatyti tranšėjos šlaitų tvirtinimą. Šlaitai turi būti tvirtinami, kad darbų metu nebūtų pažeista esamo kelio konstrukcija ir pagrindai.

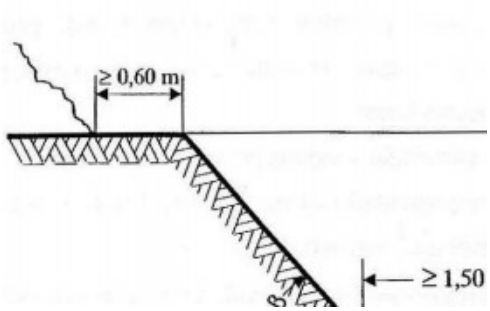

Pav. 1. Tranšėjos šlaitų įrengimo reikalavimas nesustiprintuose šlaituose

Kasant duobę buldozeriu iki duobės dugno projektinės altitudės paliekama 10 cm, kasant daugiakaušiu ekskavatoriumi - 5 cm., vienkaušiu ekskavatoriumi– 10 cm. Duobės dugno altitudės nuokrypis nuo projektinės altitudės baigus kasti – 5 cm, žemės statinių ašių nuokrypiai – 5 cm.

Tranšėja užpilama mechanizuotu būdu, horizontaliomis juostomis po 30 cm. iškastiniu gruntu, jį tankinant. Gruntas turi būti sutankintas.

Iškasa užpilama mechanizuotu būdu, gruntas turi būti pilamas sluoksniais nuo krašto į vidurį, kad gruntas geriau susitankintų. Gruntas tankinamas 30 cm storio sluoksniais. Sutankinimo koeficientas turi būti ne mažesnis kaip prieš statybų pradžią buvusių esamų nejudintų gruntų (pagal inžinerinių geologinių tyrimų duomenis). Paskleidimo ir sutankinimo darbai priklauso nuo oro sąlygų. Kai oro sąlygos blogos ir statybinėmis-techninėmis priemonėmis negalima užtikrinti techniniame projekte nurodytų reikalavimų įvykdymo, šie darbai sustabdomi.

Užbaigus žemės darbus, žemės paviršiaus lygis turi būti toks, koks buvo iki darbų pradžios. Arba pakeistas pagal statinio projekto sprendinius.

Dirbant giliose iškasose, ištirti, ar juose nėra susikaupusių žmogaus gyvybei pavojingų dujų.

Kasant tranšėjas, turi būti nepažeisti ir apsaugoti esami inžineriniai tinklai. Atkasus daugiau kaip 3 m. požeminių kabelių ar 6 m. dujotiekio vamzdžio, būtina įrengti laikinas atramas.

Atsikasus esamą drenažo rinktuvą, pakloti ne mažesnio pralaidumo laikinus vamzdžius.

Statybos metu (apsaugai nuo griūties) privalo būti išramstytos statinių konstrukcijos iki tol kol bus suformuotas laikantysis karkasas, išramstymo sprendinius detalizuoti statybos darbų technologiniame projekte.

8. SUSIDARYSIANČIŲ ĮVAIRIŲ RŪŠIŲ STATYBINIŲ ATLIEKŲ ORIENTACINIAI KIEKIAI

Objekto statybos metu susidariusios atliekos statybos vietoje turi būti išrūšiuotos ir atskirai laikinai laikomos susidarančios:

- komunalinės atliekos - maisto likučiai, tekstilės gaminiai, kitos buitinės ir kitokios atliekos, kurios savo pobūdžiu ar sudėtimi yra panašios į buitines atliekas.
- inertinės atliekos - betonas, plytos, keramika ir kitos atliekos, kuriose nevyksta jokie pastebimi fizikiniai, cheminiai ar biologiniai pokyčiai.
- perdirbti ir pakartotinai naudoti tinkamos atliekos, antrinės žaliavos - pakuotės, popierius, stiklas, plastikas ir kitos tiesiogiai perdirbti tinkamos atliekos ir (ar) perdirbti ar pakartotinai naudoti tinkamos iš atliekų gautos medžiagos.
- pavojingosios atliekos - tirpikliai, dažai, klijai, dervos, jų pakuotės ir kitos kenksmingos, degios, sprogstamosios, ėsdinančios, toksiškos, sukeliančios koroziją ar turinčios kitų savybių, galinčių neigiamai įtakoti aplinką ir žmonių sveikatą.
- netinkamos perdirbti atliekos (izoliacinės medžiagos ir kt.).

Išrūšiuotos atliekos perduodamos įmonėms, turinčioms teisę tvarkyti tokias atliekas pagal sutartis dėl jų naudojimo ir šalinimo.

Statybinės atliekos pakraunamos į autosavivarčius ir atiduodamos atestuotam, įregistruotam atliekų tvarkytojui išvežimui tolimesniam jų sunaikinimui.

Dulkančios statybinės atliekos turi būti vežamos dengtose transporto priemonėse ar naudojant kitas priemones, kurios užtikrintų, kad vežamos šios atliekos ir jų dalys vežimo metu nepatektų į aplinką. Tikslus statybinių atliekų kiekis nustatomas statybos metu ir rangovui rengiant statybos darbų technologijos projektą.

Statybinės atliekos tvarkomos pagal atliekų tvarkymo taisykles, patvirtintas LR aplinkos ministro 1999-07-14 įsakymas Nr. 217 (aktualia redakcija, pakeitimas 2018-12-06, įsakymas Nr. D1-1005) ir Statybinių atliekų tvarkymo taisykles, patvirtintas LR aplinkos ministro 2006-12-29 Nr. D1-637 (aktualia redakcija, pakeitimas 2018-06-06 įsakymas Nr. D1-460).

Atliekų turėtojas, pats arba per vežėją perdavęs atliekas atitinkamas atliekas apdorojančiai įmonei prekiautojui atliekomis, tarpininkui, privalo turėti atliekų perdavimą patvirtinantį dokumentą (pvz., sąskaitą faktūrą; atliekų perdavimo–priėmimo aktą; atliekų vežimo lydraštį (toliau – Lydraštis), kuriame turi būti nurodyti perduotų atliekų pavadinimas, atliekų kodas pagal atliekų sąrašą (Taisyklių 1 priedas) ir svoris, atliekų perdavimo data. Šis reikalavimas netaikomas, jeigu atliekų turėtojas, vadovaudamasis Atliekų susidarymo ir tvarkymo apskaitos ir ataskaitų teikimo taisyklėmis, patvirtintomis Lietuvos Respublikos aplinkos ministro 2011 m. gegužės 3 d. įsakymu Nr. D1-367 „Dėl Atliekų susidarymo ir tvarkymo apskaitos ir ataskaitų teikimo taisyklių patvirtinimo“ (toliau – Apskaitos taisyklės), vykdo

atliekų susidarymo ir (ar) tvarkymo apskaitą naudodamasis Vieninga gaminių, pakuočių ir atliekų apskaitos informacine sistema (toliau – GPAIS).

Statybinės atliekos turi būti perduotos atliekų tvarkytojui, arba gauta statytojo (užsakovo) pažyma apie neapdorotų statybinių atliekų sunaudojimą statybinių atliekų tvarkymo taisyklių 4 punkte nurodytuose dokumentuose numatytais būdais.

Statybvietėje turi būti pildomas pirminės atliekų apskaitos žurnalas, vedama susidariusių ir perduotų tvarkyti statybinių atliekų apskaita, nurodomas jų kiekis, teikiamos atliekų apskaitos ataskaitos Aplinkos ministerijos regiono aplinkos apsaugos departamentui.

Rangovas, po atliktų darbų, turi surinkti ir išvežti visas atliekas iš statybvietės ir aplink statybvietę (ne mažesniu kaip 20 metrų atstumu aplink statybvietę).

Technologinis procesas	Atliekos						Atliekų saugojimas objekte		Numatomi atliekų tvarkymo būdai
	Pavadinimas	Statybos metu susidarančių atliekų kiekiai, tonomis	Agregatinis būvis	Kodas pagal atliekų sąrašą	Statistinės klasifikacija kodas	Pavojingas	Laikymo sąlygos	Didžiausias kiekis	
1	2	3	4	5	6	7	8	9	10
Statybos darbai	Mišrios statybinės atliekos	0,5 t	Kietas	7 09 04	12.13	Nepav.	Objekto statybos aikštelė	1t	Išvežama pagal sutartį*
	Plastiko pakuotė	0.1 t	Kietas	15 01 02	07.41	Nepav.	Objekto statybos aikštelė	1t	Išvežama pagal sutartį*
	Medienos pakuotė	0,2 t	Kietas	15 01 03	07.51	Nepav.	Objekto statybos aikštelė	1t	Išvežama pagal sutartį*
	Izoliacinės medžiagos	0,5 t	Kietas	17 06	13,42	Nepav.	Objekto statybos aikštelė	1t	Išvežama pagal sutartį*
	Popieriaus pakuotė	0,1 t	Kietas	15 01 01	07.21	Nepav.	Objekto statybos aikštelė	1t	Išvežama pagal sutartį*
	Geležis ir plienas	1,0	Kietas	17 04 05	12.01	Nepav.	Objekto statybos aikštelė	1	Išvežama pagal sutartį*
	Plastikas	0,5	Kietas	17 02 03	12.13	Nepav.	Objekto statybos aikštelė	1	Išvežama pagal sutartį*
	Bituminiai mišiniai	224	Kietas	17 03 02	12.13	Nepav.	Objekto statybos aikštelė	1	Išvežama pagal sutartį*
	Betonas	2	Kietas	17 01 01	12.11	Nepav.	Objekto statybos aikštelė	1	Išvežama pagal sutartį*

Statybvietės eksploatacija	Buitinės atliekos	0,1 t	Kietas	0 03 01	10.11	Nepav.	Konteineriai	1t	Išvežama pagal sutartį*

Lentelė 4. STATYBINIŲ ATLIEKŲ ORIENTACINIAI KIEKIAI

Susidarantys atliekų kiekiai ir atliekų asortimentas bus tikslinami objekto statybos metu.

9. GAMYBINĖS IR ŪKINĖS VEIKLOS SUSTABDYMO SĄLYGOS

Šiame objekte nenumatytas gamybinės, ūkinės ar kitokios veiklos ribojimas ar sustabdymas statybvietėje ar inžineriniuose tinkluose kurie yra šalia ar kerta statybvietę.

10. AUTOTRANSPORTO EISMO KELIUOSE IR GATVĖSE LAIKINO RIBOJIMO AR UŽDARYMO GALIMYBĖS IR SĄLYGOS.

Statybvietė yra uždaroje teritorijoje, todėl keliuose ir gatvėse laikinas ribojimas nėra numatomas.

11. PAPILDOMO ŽEMĖS SKLYPO STATYBOS PRODUKTAMS IR KONSTRUKCIJOMS SANDĖLIUOTI, STATYBINIAMS ĮRENGINIAMS IR MECHANIZMAMS ĮRENGTI, LAIKINIEMS KELIAMS IR INŽINERINIAMS TINKLAMS NUTIESTI GALIMYBĖS IR SĄLYGOS

Šiame objekte nenumatyta naudoti papildomų sklypų sandėliavimo ar privažiavimo kelių įrengimui.

12. APRŪPINIMO ELEKTRA, VANDENIU IR KITAIS RESURSAIS, TERITORIJOS APŠVIETIMO, NUOTEKŲ ŠALINIMO AR SURINKIMO GALIMYBĖS IR SĄLYGOS STATYBOS METU

Rangovas, rengdamas statybos darbų technologijos projektą, turi būti įsivertinęs būsimas išlaidas įsirengiant laikinus inžinerinius tinklus, laikinus kelius ir kitus laikinus statinius, pagal poreikį.

Rangovas savo sąskaita turi prisijungti prie elektros tinklų gavus elektros tiekėjo sąlygas, arba prie užsakovo elektros sistemos suderinus su užsakovu.

Normali darbinė įtampa yra 400/230 V AC ir 50 Hz dažnis. Laikinas įtampos svyravimas elektros tinkluose tiekiančiuose elektrą į įrenginius galimas iki +/- 10%. Elektros tiekimo nutraukimas galimas ne ilgesniam kaip 2,5 valandų laikotarpiui. Pagal IEC 364, galimas tiekimas bus sukonfigūruotas TNS tipui. Praėjimuose po keliais el. kabelis pravedamas po žeme, įveriant į PVC Ø110 mm vamzdį.

Deguonis ir propano – butano dujos atvežamos balionuose 40 litrų talpos iš rangovo bazių vienai pamainai.

Geriamuoju vandeniu turi aprūpinti rangovas.

Rangovas, jeigu reikia, turi įrengti laikino vandens tiekimo įrenginius, ir Rangovas turi padengti visas su tuo susijusias išlaidas. Rangovas turi pateikti ir apmokėti visą laikiną vamzdyną, įsk. siurblius, jei jie reikalingi, laikinam vandens tiekimui vartotojams taip, kaip reikalauja Užsakovo atstovas. Numatomų darbų planas pateikiamas Užsakovo atstovui patvirtinti.

Buitinių nuotekų vanduo iš buitinių įrenginių vagonėlių surenkamas į laikiną buitinių nuotekų talpą. Pagal poreikį buitinės nuotekos išsiurbiamos ir išvežamos įmonės užsiimančios buitinių nuotekų valymu.

Sanitarinėms reikmėms įrengiami kilnojami biotualetai, kurie pagal poreikį asenizacine mašina išvalomi.

Statybininkai ir kiti darbuotojai ryšį palaikys mobilaus ryšio telefonais.

Schemos: elektros energijai, vandeniui, keliams, priėjimui prie buitinių patalpų vagonėlių ir kelio ženklų išdėstymui konkrečiai sprendžiamos rangovo parengtame statybos darbų technologijos projekte (STR 1.06.01:2016 „Statybos darbai. Statinio statybos priežiūra“ 3 priedas).

13. REIKALAVIMAI STATYBOS ĮRANGAI IR TRANSPORTO PRIEMONĖMS – ORIENTACINIS MECHANIZMŲ SĄRAŠAS NURODANT TECHNINIUS RODIKLIUS

13.1. REIKALAVIMAI STATYBOS ĮRANGAI IR TRANSPORTO PRIEMONĖMS

Privalomąjį įrenginių techninės būklės tikrinimą vykdo rangovas. Įrenginių priežiūros norminiuose aktuose ir įrenginių techniniuose dokumentuose nustatyta tvarka įstatymais įgaliotos potencialiai pavojingų įrenginių priežiūros įstaigos tikrina potencialiai pavojingų įrenginių techninę būklę jų naudojimo metu.

Rangovas užtikrina, kad veikiantys darbo įrenginiai būtų:

- įrenginių priežiūros įstaigų periodiškai tikrinami ir išbandomi norminiais aktais nustatyta tvarka,
- tikrinami kiekvieną kartą, kai gali sukelti pavojų,
- darbo įrenginiai atitiktų reikalavimus, būtų saugiai sumontuojami ir išmontuojami.

Prieš pradėdamas darbą, kranininkas privalo apžiūrėti kraną ir įsitikinti, kad jo techninė būklė tinkama darbui, kad kranas pastatytas pagal saugos reikalavimus. Prieš naudodamas kėlimo reikmenis (stropus), kranininkas turi juos apžiūrėti ar jie tinkami. Rezultatai įrašomi krano darbo pamainų žurnale.

Kroviniams užkabinti ir atkabinti skiriami stropuotojai, kurie apmokyti perduoti žodinius pranešimus ir ženklus rankomis pagal LR Socialinės apsaugos ir darbo ministro 1999-11-24 įsakymu Nr. 95 „Saugos ir sveikatos apsaugos ženklų naudojimo darbovietėse nuostatai“ (vadovautis teisės akto aktualia redakcija), reikalavimus.

Krano savininkas privalo užtikrinti saugų krano naudojimą ir kvalifikuotą jo nuolatinę priežiūrą, vadovaudamasis gamintojo pateiktais krano naudojimo dokumentais. Krano savininkas privalo užtikrinti, kad kranas būtų sumontuotas ir pastatytas gamintojo numatytomis sąlygomis. Strėliniai savaeigiai kilnojamieji kranai, turi būti statomi pagal darbų vykdymo projektą. Darbų vykdymo projektą turi parengti Rangovas. Pradėti darbus su kranu galima tik tada, kai darbų vykdymo projektas yra suderintas su krano savininku ar krano nuomos (panaudos) sutartyje nustatytu asmeniu.

Kranų darbas organizuojamas pagal reikalavimus:

- krovinių kėlimo vieta turi būti šviesi, todėl, kai blogas apšvietimas, rūkas, smarkiai sninga ar lyja, krano darbas sustabdomas;
- stropai parenkami pagal krovinio svorį, o kampas tarp jų šakų turi būti ne didesnis kaip 90°.

Darbo įrenginiai negali virsti ar sukelti pavojų darbuotojams. Darbo įrenginiai, į kuriuos jų darbo metu gali trenkti žaibas, turi būti įžeminti.

Rangovas atsako ir turi pastoviai tikrinti, kad darbo įrenginiai būtų techniškai tvarkingi. Degalų ir tepalų nutekėjimas į gruntą draudžiamas.

13.2. ORIENTACINIS MECHANIZMŲ SĄRAŠAS NURODANT TECHNINIUS RODIKLIUS

Darbo įrankiai turi būti pažymėti CE saugos ženklais, žymenimis.

Eil. Nr.	Statybinių mechanizmų pavadinimas	Markė	Našumas	Atliekamų darbų aprašymas
1.	-mini hidraulinis ekskavatorius guminiais vikšrais	-	-	Tinklų klojimas smulkūs žemės darbai.
2.	vibratorinis grunto tankintuvas ~ 1 vnt. (volo plotis ~ 2,0 m, volo skersmuo ~ 1,5 m, volo lietimo paviršius -100 cm2);	-	-	Laikinų dangų įrengimas
3.	rankiniai plūktuvai;	-	-	Tinklų klojimas smulkūs žemės darbai.
4.	vibroplokštės (svoris ~ 100 kg, plokštės matmenys ~ 500x400 mm, tankinimo gylis ~ 30-35 cm);	-	-	Tinklų klojimas smulkūs žemės darbai.
5.	lengvos klasės sunkvežimiai su kranu ~ 2 vnt. (manipuliatoriumi) (krano keliamoji galia ~ 2,0 t, sunkvežimio svoris ~ 2,8 t, keliamoji galia ~ 1,01);	-	-	Medžiagų vežimas
6.	betonvežis su betono tiekimo siurbliu ~ 1 vnt. (betono maišyklės talpa ~ 7-10 m3, vertikalus strėlės siekis ~ 24,0 m, horizontalus strėlės siekis ~ 20,0 m, apsisukimo apie ašį kampas - 370°, galinės žarnos ilgis ~ 4,0 m, strėlė iš trijų sekcijų);	-	-	Pamatų įrengimas, betono pristatymas didesniais kiekiais.
7.	mini krautuvas ~ 2 vnt. (pakėlimo aukštis ~ 3,0 m, kėlimo galia ~ 1 t, kaušo ar peilio pasukimo kampas ~ 20°, kaušo plotis ~ 1,8 m);	-	-	Smulkios įrangos, medžiagų pakrovimo iškrovimo bei perkėlimo darbai.
8.	rankinio valdymo asfalto - betono pjaustymo įranga (pjovimo gylis ~ 200 mm);	-	-	
9.	alkūninis savaeigis keltuvas ~ 2 vnt. (darbinis aukštis ~ 16,0 m, platformos aukštis ~ 14,0 m, siekis horizontalia kryptimi ~ 8,0 m, keliamas svoris ~ 230 kg, platformos matmenys ~ 2,0x1,0 m);	-	-	Statybos darbams
10.	visureigis žirklinis keltuvas ~ 2 vnt. (darbinis aukštis ~ 15,0 m, matmenys ~ 3,5x2x2 m, darbinės aikštelės matmenys ~ 5,0x2,0 m, kėlimo galia ~ 650 kg);	-	-	Statybos darbams
11.	smūginiai gręžtuvai betono, mūro ardymui su smailiu kaltu;	-	-	Statybos darbams
12.	automobilinis bokštelis;	-	-	Statybos darbams
13.	automobilinis kranas 30 t.	-	-	Statybos darbams
14.	hidrauliniai, pneumatiniai plaktai;	-	-	Statybos darbams
15.	gręžtinių pamatų įranga, kuri galėtų įrengti 400 mm diametro ir 6 m gylio pamatus;	-	-	Pamatų įrengimas
16.	hidrauliniai pleištiniai įrenginiai;	-	-	Statybos darbams
17.	universalios 3 dalių kopėčios (turi būti patikrintos, tvarkingos t.y. be pažeidimų ir trūkumų. Pastačius A raide aukštis ~ 6,5 m);	-	-	Statybos darbams
18.	lazerinis automatinio orientavimo rotacinis nivelyras (matavimo atstumas ~200 m, darbinis diapazonas 360°);	-	-	Statybos darbams

19.	lazeriniai atstumų matuokliai (matavimo ribos nuo 0,3 iki 150 m);	-	-	Statybos darbams
20.	pjovimo ir šlifavimo įrankiai (pjovimo gylis ~ 100 mm);	-	-	Statybos darbams
21.	dinanometriniai raktai, replės, ruletės, akumuliatoriniai suktuvai ir gręžtuvai, elektriniai gręžtuvai, veržlinių raktų komplektai, plaktukai, vamzdžių lenkimo įrenginiai, santechniniai raktai, kastuvai, vinių kalimo pistoletai, gulsčiukai ir kiti smulkūs konkretiems montavimo ir statybos darbams atlikti reikalingi įrankiai;	-	-	Statybos darbams
22.	surenkami inventoriniai pastoliai (turi būti išbandyti ir turėti atitikimo sertifikatus, minimalus pastolių aukštis ~ 10,0 m. Aptvarai, apsaugantys nuo kritimo iš aukščio, turi būti ne žemesni kaip 1,1 m, su porankiu viršuje, 0,15 m aukščio ištisine papėdės juosta apačioje ir 0,5 m aukštyje nuo pakloto paviršiaus - su vidiniu tašeliu.);	-	-	Statybos darbams
23.	vandens siurblys su žarna (našumas ~ 25 m3/val, išsiurbimo gylis ~ 7,0 m);	-	-	Prieduobių ir tranšėjų priežiūrai
24.	betono maišyklės (bunkerio talpa ~ 180 l);	-	-	Statybos darbams
25.	krovinių prikabinimo ir kėlimo įtaisai su apsauginiais užraktais (turi būti išbandyti, patikimi ir pritaikyti atlaikyti keliamo krovinio svorį	-	-	Statybos darbams
26.	Laikina segmentinė tvora arba „STOP“ juosta.			Statybos darbams
27.	Vertikalus nusausinimas adatiniais filtrais sistema sudaryta iš adatinių filtrų siurblių ir kitų reikalingų įrenginių	-	-	Statybos darbams
28.	Asfalto freza	-	-	Asfalto dangos įrengimui
29.	Autogreideris	-	-	Asfalto dangos įrengimui
30.	Autogudronatorius	-	-	Asfalto dangos įrengimui
31.	Asfalto klotuvas	-	-	Asfalto dangos įrengimui

Lentelė 5. Statybos darbų pagrindiniai mechanizmai

Mechanizmai ir mašinos tikslinami rangovo parengtame statybos darbų technologijos projekte arba analogiški.

14. BENDRIEJI STATYBOS DARBŲ STATYBVIETĖJE SAUGOS, SVEIKATOS, HIGIENOS REIKALAVIMAI IR SĄLYGOS

14.1. DARBŲ SAUGOS KORDINAVIMAS

Statybvietėje dirbant daugiau nei vienam rangovui/ subrangovui, privaloma paskirtis statybos darbų saugos darbe koordinatorių.

14.2. STATYBVIETĖS RIBOS IR JOS APTVĖRIMAS

Statybvietę supančios aplinkos ribos turi būti aiškiai matomos ir suprantamai pažymėtos.

Aptvėrimas – privalomasis statybos proceso veiksmas, kuris riboja statybvietę nuo pašalinių patekimo, padeda apsaugoti statybos medžiagas objekte, neleidžia šiukšlėms patekti už statybvietės ribų

Statybvietės turi būti aptvertos, kad į jas nepatektų pašaliniai asmenys.

Statybviečių aptvarų aukštis turi būti ne žemesnis kaip 1,6 m. Vadovaujantis Lietuvos Respublikos socialinės apsaugos ir darbo ministrės 1999 m. lapkričio 24 d. įsakymu Nr. 95 patvirtintais „Saugos ir sveikatos apsaugos ženklų naudojimo darbovietėse nuostatų“ (Žin., 1999, Nr. 104-3014) reikalavimais , ant statybvietės aptvaro iškabinami draudžiamieji, įspėjamieji, informaciniai ir kiti saugos ženklai:

Ženklinimo pvz.:

Prie įvažiavimo ir įėjimo į statybvietės teritoriją:






Pašaliniams įeiti draudžiama Būtina dėvėti apsauginį šalmą Draudžiama važiuoti greičiau negu 5 km/h

Ant aptvaro, gerai matomose vietose, iš visų statybvietės pusių:



Draudžiama pilti šiukšles

14.3. PAGRINDINIAI TRANSPORTO, PĖSČIŲJŲ KELIAI, BŪTINI KELIO ŽENKLAI

Judėjimo keliai, krovimo aikštelės turi būti apskaičiuoti, išdėstyti ir tokių matmenų, kad pėstieji ir transporto priemonės galėtų saugiai judėti ir nekeltų pavojaus darbuotojams, esantiems šalia judėjimo kelių ir įrenginių.

Pėsčiųjų judėjimo ir (arba) krovinių gabenimo kelių, įskaitant privažiavimo kelius krovimo darbams, matmenys turi būti nustatomi atsižvelgiant į tokių kelių potencialių naudotojų skaičių ir veiklos pobūdį. Jei judėjimo keliai skirti transporto priemonėms, turi būti numatytas pakankamai saugus atstumas arba numatyta saugos zona ar saugi įranga pėstiesiems. Keliai turi būti aiškiai pažymėti, reikiamai prižiūrimi ir tikrinami.

Pagrindiniai keliai projektuojami už pagrindinių mechanizmų pavojingos zonos, o krovinių iškrovimo aikštelės bei laikinieji keliai, nutiesti konstrukcijoms montuoti – kranų ir kitų statybinių mašinų darbo zonoje. Statybvietės keliai, patekę į pavojingą zoną, turi būti pažymėti specialiais ženklais, o eismas kontroliuojamas. Mažiausias atstumas nuo kelio iki medžiagų laikymo aikštelės – 1 m, iki statybos aikštelės aptvaro – 1,5 m.

Vykdant žemės darbus duobės, tranšėjos ir kitos iškasos tose vietose, kur vyksta transporto ar pėsčiųjų judėjimas, turi būti aptvertos.

Perėjimo per iškasas vietose turi būti nutiesti ne siauresni kaip 1 m perėjimo tilteliai su aptvarais, apsaugančiais nuo kritimo.

Įvažiavimai, takai, turi būti padengti kieta patvaria danga.

Judėjimo kelių žymėjimas

Darbuotojų saugai užtikrinti judėjimo keliai turi būti pažymėti aiškiai matomomis baltomis ar geltonomis ištisinėmis juostomis. Linijos turi būti pažymėtos taip, kad būtų reikiamas saugus atstumas tarp naudojamų transporto priemonių ir šalia galinčių būti įrenginių bei tarp pėsčiųjų ir transporto priemonių. Kelių žymėti nereikia, kai jie atskiriami aptvarais arba šalia nutiestas šaligatvis.

Pėsčiųjų kelių ženklinimas:



Pėstiesiems eiti tik šiuo taku

Statybvietės vietos, kur darbuotojams kyla susidūrimo su kliūtimis, griuvimo ir daiktų kritimo pavojus, turi būti paženklintos besikeičiančiais juodais ir geltonais arba raudonais ir baltais dryžiais. Geltoni ir juodi arba raudoni ir balti ženklinimo dryžiai turi būti pasvirę apie 450 kampu ir maždaug vienodo pločio.

Transporto ir pėsčiųjų judėjimo keliai, priėjimai prie darbo vietų ir darbo vietos turi būti reikiamai prižiūrimi, valomi nuo šiukšlių ir sniego, neužkraunami sandėliuojamomis medžiagomis, konstrukcijomis.

Nuolatinės ar laikinos darbuotojų buvimo vietos - turi būti už pavojingų zonų ribų.

Judėjimo kelių natūralus ir dirbtinis apšvietimas.

Judėjimo keliai turi būti kiek galima daugiau apšviesti natūralia šviesa. Tamsiu paros metu, taip pat kai natūralaus apšvietimo nepakanka, turi būti įrengtas reikiamas dirbtinis apšvietimas, jei reikia, naudojami kilnojamieji šviesos šaltiniai, atsparūs aplinkos poveikiui. Dirbtinis apšvietimas neturi trukdyti pastebėti ir suvokti įspėjamuosius saugos ženklus arba užrašus.

Judėjimo keliuose, kai išsijungus dirbtiniam apšvietimui darbuotojams gresia labai didelis pavojus, turi būti įrengtas reikiamas avarinis apšvietimas.

Kilus pavojui, darbuotojams turi būti sudaryta galimybė greitai ir saugiai išeiti iš darbo patalpų, iš visų darbo vietų ir iš statybos aikštelės.

Evakavimo keliai ir išėjimai turi būti laisvi ir turi tiesiai vesti į saugią zoną.

Evakavimo keliai ir išėjimai turi būti paženklinti. Ženklai turi būti patvarūs ir išdėstyti reikiamose vietose. Ženklinimo pavyzdys:



Krypties rodyklė

Evakavimo keliai turi būti be kliuvinių, kad bet kuriuo metu būtų galima nekliudomai jais naudotis.

Evakavimo keliuose ir išėjimuose turi būti įrengtas reikiamo intensyvumo avarinis apšvietimas tam atvejui, jei bendras apšvietimas sugestų.

14.4. KĖLIMO KRANŲ, KITŲ STATYBOS STACIONARIŲ MECHANIZMŲ GALIMOS PASTATYMO VIETOS

Projektuojamame objekte krovinių perkėlimo kranu vietose ir arti judančių mašinų ir įrenginių nustatytos pavojingos zonos.

Pavojingos zonos ribos nustatomos prie perkeliamo didžiausio krovinio horizontalios projekcijos išorinio tolimiausio taško pridėjus didžiausią perkeliamų krovinių matmenį ir jo nuolėkio atstumą.

Pavojingų zonų ribos arti judančių mašinų ir įrenginių dalių - 5 m nuo jų, jei gamintojo instrukcijoje nėra griežtesnių ar papildomų reikalavimų.

Darbuotojai, kurių atliekami darbai nesusiję su darbais pavojingose zonose, neturi teisės būti šiose zonose.

Pavojingos zonos turi būti gerai apšviestos, aptvertos ir paženklintos saugos ženklais.

Aptvėrimui naudojama signalinė juosta ir saugos ženklai:

Ženklinimo pavyzdys:



Įspėjimas apie pakeltą krovinį Vidaus transporto priemonės Pašaliniams įeiti draudžiama

Krano darbo vieta ir jo judėjimo keliai išdėstomi taip, kad kranas galėtų pakelti ir padėti į projektinę padėtį sunkiausius ir labiausiai nuo krano nutolusius krūvius.

Vadovaujantis 2010 rugsėjo 17 d. Lietuvos Respublikos Socialinės apsaugos ir darbo ministro įsakymu Nr. A1-425 patvirtintomis „Kėlimo kranų naudojimo taisyklėmis“ “ (vadovautis teisės akto aktualia redakcija), kranų pastatymo vietos turi būti įrengiamos laikantis šių reikalavimų:

Savaeigis kranas turi būti pastatomas laikantis krano naudojimo instrukcijų reikalavimų ir turi būti imtasi visų priemonių apsaugoti, kad jis nepasvirtų, nevirstų arba nekontroliuojamai pajudėtų iš vietos ir neslystų. Ypač svarbu įvertinti grunto/atramos būklę, veikiant didžiausiai apkrovai. Statant strėlinius kranus (automobilinius) reikia atsižvelgti į darbo vietos sąlygas, statybos darbų vykdymo projekto darbo erdvės nuorodas konkrečiam kranui;

Savaeigis kranas turi būti statomas taip, kad kranui dirbant atstumas tarp sukamosios dalies ir pastatų, krovinių, rietuvių ir kitų daiktų būtų ne mažesnis kaip 1 m. Jei kranas statomas ant papildomų atramų, turi būti pastatytos visos papildomos atramos. Atramos turi būti statomos ant patvarių ir stabilių paviršių ir padėklų. Papildomų atramų padėklai laikomi krano inventoriumi. Padėklų stiprumas turi būti skaičiuojamas didžiausiai leistinajai apkrovai, o jų atraminis plotas pagal didžiausią krano slėgį į gruntą. Esant nepakankamai stabiliam gruntui, per dideliam aikštelės nuolydžiui ar kitoms sąlygoms, gali būti naudojami papildomi didesnio ploto, storio, specialios formos ar kitų savybių padėklai. Jiems keliami tie patys reikalavimai kaip ir inventoriniams padėklams. Po kiekviena krano atrama leidžiama dėti ne daugiau kaip du tarpusavyje nesujungtus padėklus vieną ant kito. Visi padėklai turi visu paviršiaus plotu remtis į aikštelės pagrindą, o krano visos papildomos atramos – visu paviršiaus plotu remtis į padėklo paviršių kuo arčiau jo centro;

Statant savaeigį kraną šalia šlaito arba griovio, reikia laikytis ne mažesnių kaip 1 lentelėje nurodytų atstumų.

Jeigu atstumai yra mažesni, šlaitą būtina sutvirtinti.

Mažiausias leistinas atstumas nuo griovio šlaito pagrindo iki artimiausių krano atramų

Griovio gylis H, m	Gruntas (nesupiltas)				
	smėlio ir žvyro	priesmėlio	priemolio	molio	sauso lioso
	Atstumas nuo šlaito iki artimiausios atramos, m				
1	1,5	1,25	1,0	1,0	1,0
2	3,0	2,4	2,0	1,5	2,0
3	4,0	3,6	3,25	1,75	2,5
4	5,0	4,4	4,0	3,0	3,0
5	6,0	5,3	4,75	3,5	3,5

Lentelė 6. Mažiausias leistinas atstumas nuo griovio šlaito pagrindo iki artimiausių krano atramų

- Neleidžiama statyti savaeigių kranų ant neseniai supilto nesuplūkto grunto ir aikštelėse, kurių nuolydis didesnis už nurodytąjį krano naudojimo dokumentuose.
- Krovinių kėlimo vieta ir visa krano darbo zona turi būti gerai apšviesta. Kai blogai apšviesta krano darbo zona, tirštas rūkas, smarkiai sninga bei kt. ir kranininkas blogai mato stropuotojo duodamus signalus arba krovinį, krano darbas turi būti sustabdytas;
- Perkeliamą krovinį leidžiama nuleisti tik į parengtą vietą, kurioje krovinys negalėtų nukristi, apvirsti ar nuslinkti. Neleidžiama krauti krovinių į tam tikslui neskirtą vietą. Krauti krovinius ir imti juos iš rietuvių reikia tvarkingai, nepažeidžiant nustatytos krovinių sandėliavimo tvarkos ir neužkraunant takų;
- Neleidžiama krovinio perkelti, jeigu po kroviniu yra žmonių. Pasitikti krovinį galima, kai krovinys nuo žemės yra ne aukščiau kaip vieno metro aukštyje.
- Kranai turi būti sumontuoti taip, kad pakeltas krovinys būtų gabenamas ne žemiau kaip 0,5 m virš įrenginių, krovinių rietuvių, automobilių bortų ir kitų daiktų.
- Horizontalusis atstumas nuo antžeminiais keliais važiuojančio krano išsikišusių dalių iki žemiau kaip 2 m nuo krano pastatymo plokštumos esančių statinių, krovinių rietuvių ir kitų daiktų turi būti ne mažesnis kaip 0,7 m, o iki esamų aukščiau kaip 2 m – ne mažesnis kaip 0,4 m.

14.5. BUITIES, SANITARINIŲ IR HIGIENOS PATALPŲ GALIMOS ĮRENGIMO ZONOS

Projektuojamo objekto statybvietėje statybininkų buitiniams – gamybiniams poreikiams patenkinti statomi laikini statybiniai vagonėliai (išmatavimai plane 3x6m) (vagonėlių skaičius tikslinamas pagal situaciją). Laikinuose vagonėliuose įrengiamos darbuotojų buitinės patalpos, darbų vadovo biuras, sandėliuojami darbo įrankiai ir smulkesnės montavimo bei statybinės medžiagos. Statybininkų poreikiams pastatomas kilnojamas tualetas, greta laikinų vagonėlių. Vagonėliuose įrengta laikina el. instaliacija, geriamo vandens įrenginys, praustuvės. Atsižvelgiant į darbo pobūdį, darbuotojų poilsio patalpose dušų įrengti nebūtina.

Laikinos darbuotojų buvimo vietos (buities – gamybinės patalpos, poilsio vietos), įrengiamos už pavojingų zonų ribų. Esant galimybei, vagonėliai statomi kuo toliau nuo krentančių medžiagų, dulkių ir kitų oro teršalų, triukšmo, vibracijų, blogo kvapo ir kt.

14.6. MEDŽIAGŲ IR KONSTRUKCIJŲ GALIMOS SANDĖLIAVIMO ZONOS ATSKIRIANT KENKSMINGŲ IR PAVOJINGŲ MEDŽIAGŲ SANDĖLIAVIMO VIETĄ

Statybinių medžiagų, įrangos, konstrukcijų ir kitų darbui reikalingos priemonės turi būti sandėliuojamos tam skirtose aikštelėse.

Rangovas turi kiek įmanoma sumažinti medžiagų ir įrangos sandėliavimo statybvietėje laiką, planuodamas tiekimą taip, kad jis vyktų pagal statybos poreikius. Medžiagos ir įranga turi būti sandėliuojama pagal jų gamintojų instrukcijas. Visos išlaidos, susijusios su medžiagų ir įrangos sandėliavimu, laikomos įtrauktomis į Sutartį ir papildomai neapmokamos.

Tais atvejais, kai mechanizmus ir/arba įrangą ruošiamasi padėti galutinėje jų laikymo vietoje, prieš juos atgabenant, turi būti galutinai paruošta, viskas, kas reikalinga tinkamam laikymui: pamatai, sutvirtinimo ir apdengimo priemonės, priėjimas.

14.7. DARBUOTOJŲ APRŪPINIMAS GERIAMUOJU VANDENIU

Darbuotojų aprūpinimo geriamuoju vandeniu taškai įrengiami statybiniame vagonėlyje esančiose buitinėse patalpose.

Vadovaujantis 2003 m. balandžio 24 d Lietuvos Respublikos Vyriausybės nutarimu Nr. 501 patvirtintais „Buities, sanitarinių ir higienos patalpų įrengimo reikalavimais“, darbuotojai turi būti aprūpinti geriamuoju vandeniu.

Darbuotojų apgyvendinimo patalpose, taip pat netoli darbo vietų darbuotojai turi būti aprūpinti geriamuoju vandeniu ir pagal galimybes kitais gaiviaisiais gėrimais.

- Geriamojo vandens įrenginių grupės yra:
- stacionarūs vandens tiekimo įrenginiai su rankiniais, kojiniais ir kitais čiaupų valdymo įtaisais;
- stacionarūs automatiniai geriamojo vandens įrenginiai:
- gėlojo vandens;
- vandens, prisotinto angliarūgšte (gali būti įrengti papildomai);
- Stacionarios arba mobiliosios uždaros vandens talpyklos (kai vanduo netiekiamas centralizuotai);
- Geriamojo vandens įrenginiai turi būti žymimi ženklu „Geriamasis vanduo“;



- Darbuotojai turi turėti pakankamai geriamojo vandens įrenginių;
- Geriamojo vandens įrenginiai turi būti įrengti poilsio patalpose;
- Stacionarius geriamojo vandens įrenginius draudžiama įrengti:
- cheminių nuodingų ir pavojingų medžiagų gamybos ir sandėliavimo patalpose;
- prie intensyvaus transporto naudojimo vietų;
- prie pavojingų įrenginių
- Tiekiamas vanduo turi atitikti geriamojo vandens higienos ir kokybės reikalavimus.

14.8. ATLIEKŲ IR STATYBINIŲ ATLIEKŲ GALIMOS SANDĖLIAVIMO ZONOS

Statybinės atliekos statybos metu iki jų išvežimo ar panaudojimo, kaupiamos ir saugomos aptvertoje statybos teritorijoje, konteineriuose ar kitoje uždaroje talpykloje šalia darbų zonos. Atliekos aikštelėje sandėliuojamos atliekų aikštelėje, kuri numatoma pietinėje statybos aikštelės dalyje. Statybinių atliekų turėtojas atsako už tvarkingą atliekų pakrovimą.

Statybos darbai vykdomi prisilaikant aplinkos apsaugos norminių reikalavimų ir taisyklių.

Statybinių atliekų tvarkymo reikalavimai nustatyti 2006 m. gruodžio 29 d. Lietuvos Respublikos aplinkos ministro įsakymu Nr D1-637 patvirtintose „Statybinių atliekų tvarkymo taisyklėse“ (Žin., 2007, Nr. 10-403), kurios nustato statybinių atliekų susidarymo ir tvarkymo planavimo, apskaitos ir tvarkymo statybvietėje, statybinių atliekų smulkinimo mobilia įranga statybvietėje, neapdorotų statybinių atliekų sunaudojimo, statybinių atliekų vežimo, naudojimo ir šalinimo statybinių atliekų tvarkymo reikalavimus.

Statybos aikštelės turi būti pastoviai tvarkomos. Šiukšlės turi būti kaupiamos konteineriuose: atskirai buitinėms atliekoms, atskirai statybos atliekoms ir cheminių medžiagų atliekoms. Šiukšlės ir buitinės nuotekos turi būti savalaikiai išvežamos.

Nepavojingos statybinės atliekos gali būti saugomos statybvietėje ne ilgiau kaip vienerius metus nuo jų susidarymo dienos, tačiau ne ilgiau kaip iki statybos darbų pabaigos.

Pavojingos statybinės atliekos turi būti saugomos pagal Atliekų tvarkymo taisyklėse nustatytus reikalavimus ne ilgiau kaip 3 mėnesius nuo jų susidarymo, tačiau ne ilgiau kaip iki statybos darbų pabaigos taip, kad nekeltų pavojaus aplinkai ir žmonių sveikatai. Pavojingų medžiagų arba preparatų saugojimo vieta turi būti paženklinta vadovaujantis Lietuvos Respublikos socialinės apsaugos ir darbo ministrės 1999 m. lapkričio 24 d. įsakymu Nr. 95 patvirtinantis „Saugos ir sveikatos apsaugos ženklų naudojimo darbovietėse nuostatų“ (Žin., 1999, Nr. 104-3014) reikalavimais.

Statybinių atliekų turėtojas privalo sudaryti sutartį su atliekas naudojančia ir (ar) šalinančia įmone, kuri privalo naudojimui ir (ar) šalinimui atvežtas statybines atliekas patikrinti.

Statybinės atliekos statybos proceso metu rūšiuojamos į;

- tinkamas naudoti vietoje atliekas (betono, medienos, metalo gaminių, termoizoliacinių medžiagų kt. Nedegių gaminių), kurias planuojama panaudoti aikštelių, pravažiavimų, takų, dangų pagrindams rengti, teritorijų tvarkymui,
- įrengimui ar priklausinių statybai,
- tinkamas perdirbti atliekas (betono, bituminių medžiagų), kurios baigiantis statybai perduodamos atliekas naudojančiai ir (ar) šalinančiai įmonei,
- netinkamas naudoti ir perdirbti atliekas (statybinės šiukšles ir atliekos, tarp jų tara ir pakuotės, užterštos kenksmingomis medžiagomis), kurios perduodamos atliekas naudojančiai ir (ar) šalinančiai įmonei ir išvežamos į šiukšlių sąvartynus.

Statytojas, baigęs statybą, priduodamas statinį, priėmimo komisijai, pateikia dokumentus apie faktinį, susidariusių atliekų, netinkamų naudoti ir perdirbti, pristatymą į oficialų sąvartyną.

Statybvietėje turi būti pildomas pirminės atliekų apskaitos žurnalas, vedama susidariusių ir perduotų tvarkyti statybinių atliekų apskaita, nurodomas jų kiekis, teikiamos pirminės atliekų apskaitos ataskaitos Aplinkos ministerijos regiono aplinkos apsaugos departamentui, kurio kontroliuojamoje teritorijoje vykdomi darbai, Lietuvos Respublikos aplinkos ministro 1999 m. liepos 14 d. įsakymu Nr. 217 patvirtintose „Atliekų tvarkymo taisyklėse“ nustatyta tvarka, patvirtintose (Žin., 1999, Nr. 63-2065; 2004, Nr. 68-2381).

14.9. SAUGOS REIKALAVIMAI IR PRIEMONĖS ATLIEKANT DARBUS VEIKIANČIOJE ĮMONĖJE ARBA GRETA JOS

Papildomų reikalavimų nenumatoma.

14.10. NURODYMAI AR SPRENDINIAI ĮVYKUS AVARIJAI AR GAISRUI STATYBVIETĖJE

Darbuotojų veiksmai kilus gaisrui: priešgaisrinių gelbėjimo pajėgų iškvietimas, skambinant 112, jų pasitikimas ir informavimas ir/ar instruktavimas, žmonių ir turto evakavimas, technologinio proceso (įrenginių) avarinio stabdymo veiksmų eiliškumas, elektros prietaisų ir vėdinimo sistemos išjungimas, gaisrinės įrangos naudojimas gaisrui gesinti.

Kai avarija įvyksta atliekant darbus, rangovas (kai statyba vykdoma ūkio būdu - statytojas (užsakovas), o kai įvyksta naudojamo statinio avarija, - statinio naudotojas ir (arba) statinio techninis prižiūrėtojas privalo nedelsdamas:

1. organizuoti ir suteikti pagalbą avarijos metu nukentėjusiems žmonėms;
2. evakuoti žmones iš pavojingos zonos;
3. imtis skubių priemonių, kad būtų išvengta tolesnių avarijos pasekmių;

4. apsaugoti avarijos vietą nuo poveikio, galinčio trukdyti tirti avarijos priežastis;

5. pranešti apie avariją (telefonu, faksu ar kitomis ryšio priemonėmis) šioms institucijoms:

5.1. savivaldybės administracijos direktoriui (jo įgaliotam savivaldybės administracijos valstybės tarnautojui), viešojo administravimo subjektui, atliekančiam statinio naudojimo priežiūrą;

5.2. Valstybinei teritorijų planavimo ir statybos inspekcijai prie Aplinkos ministerijos;

5.3. statytojui (užsakovui), kai statyba vykdoma rangos būdu, statinio statybos techniniam prižiūrėtojui ir statinio projektuotojui;

5.4. jei yra nukentėjusių žmonių, - teisėsaugos institucijai ir Valstybinei darbo inspekcijai;

Pranešant apie avariją nurodomas statinio pavadinimas (paskirtis), adresas, statinio statytojas (užsakovas), projektuotojas, padariniai, orientacinės avarijos priežastys, nukentėjusių avarijos metu žmonių skaičius, iš jų žuvusių ir sužeistų;

6. skirti vietinę komisiją iš rangovo (kai statyba vykdoma ūkio būdu, statytojo) atstovo (komisijos pirmininkas), jo tarnybų, prireikus kitų įmonių (tarnybų) atstovų. Dalyvauti vietinės komisijos darbe gali būti kviečiamas Valstybinės teritorijų planavimo ir statybos inspekcijos prie Aplinkos ministerijos atstovas. Vietinė komisija dirba iki avarijos tyrimo komisijos atvykimo. Ji privalo:

6.1. organizuoti pavojingoje būklėje išlikusių konstrukcijų laikiną sustiprinimą;

6.2. užfiksuoti pirminę nugriuvusių konstrukcijų padėtį (aprašant, darant schemas bei eskizus, fotografuojant ar kitu būdu);

6.3. pažymėti pavojingą zoną, organizuoti jos laikiną aptvėrimą ir pasirūpinti, kad į ją nepatektų pašaliniai asmenys;

6.4. apklausti avarijos liudytojus bei su avarija susijusius darbuotojus ir paimti iš jų paaiškinimus (raštu arba žodžiu, tai aprašant šios komisijos akte); nustatyti orientacines avarijos priežastis jas nurodant komisijos akte;

6.5. aprašyti statinio būklę po avarijos bei nurodyti statinio pakitimus ir jų atsiradimo vietas.

Organizuojant 6.1-6.5 punktuose nurodytus veiksmus, turi būti laikomasi atitinkamų darbuotojų saugos ir sveikatos reikalavimų.

Darbuotojai turi mokėti naudotis gaisro gesinimo priemonėmis, žinoti, kaip elgtis, kilus gaisrui statybvietėje.

Atsižvelgiant į statybos pobūdį ir statybvietės ypatybes, patalpų matmenis ir paskirtį, naudojamus įrenginius, fizines ir chemines naudojamų medžiagų savybes bei galimą didžiausią darbuotojų skaičių, turi būti numatytas pakankamas kiekis reikiamų pirminių gaisro gesinimo priemonių ir, jei būtina, turi būti įrengti gaisro detektoriai bei gaisrinės signalizacijos įrenginiai.

Gesinimo įranga, gaisrinės signalizacijos įrenginiai turi būti tvarkingi ir veikiantys, reguliariai prižiūrimi ir tikrinami. Nustatyta tvarka periodiškai turi būti atliekami pirminių gaisro gesinimo priemonių ir gaisrinės signalizacijos bandymai bei rengiami praktiniai užsiėmimai darbuotojams apmokyti.

Pirminės gaisro gesinimo priemonės turi būti išdėstomos matomose ir prieinamose vietose, lengvai pasiekiamos bei paprastos naudoti. Pirminės gaisro gesinimo priemonės turi būti paženklintos, kaip nustatyta Saugos ir sveikatos apsaugos ženklų naudojimo darbovietėse nuostatuose. Ženklai turi būti patvarūs ir išdėstyti reikiamose vietose.

Darboviečių zonose, kurių ore yra kenksmingų ir (arba) pavojingų medžiagų, nepakanka deguonies, yra gaisro ar sprogimo pavojus, būtina užtikrinti darbo zonos oro kontrolę ir imtis reikiamų prevencijos priemonių.

Projektuojamo objekto statybvietėje įrengiamas priešgaisrinis stendas su gaisro gesinimo priemonėmis Jame turi būti laikomi: 2 gesintuvai, 2 kibirai, smėlio dėžė ir kastuvas, audeklas, 2 laužtuvai, 2 kirviai. stendas turi būti įrengtas lengvai prieinamoje ir gerai matomoje vietoje (5000 m2 teritorijoje turi būti įrengtas vienas stendas). Prie stendo turi būti įrengta smėlio dėžė.

Rangovas ekstremalių situacijų atveju turi paruošti dirbančiųjų žmonių evakuacijos planą ir iškabinti matomoje vietoje.

14.11. BŪTINOS PIRMOSIOS MEDICININĖS PAGALBOS PRIEMONĖS

Pirmosios pagalbos priemonės numatomos buitinių patalpų vagonėlyje.

Darbdavys turi užtikrinti, kad bet kuriuo metu galėtų būti suteikta pirmoji pagalba. Darbuotojai turi būti apmokyti suteikti pirmąją pagalbą nukentėjusiajam. Darbuotojas, kuris įvykus nelaimingam atsitikimui buvo sužeistas arba staigiai susirgo, turi būti nedelsiant nugabentas į medicinos įstaigą.

Atsižvelgiant į statybos darbų apimtį ir (arba) veiklos rūšį, pagal darbuotojų saugos ir sveikatos reikalavimus turi būti numatytos patalpos pirmajai pagalbai teikti.

Pirmosios pagalbos patalpose turi būti pagrindinė pirmosios pagalbos įranga bei priemonės. Į tokias patalpas turi būti lengvai patenkama su neštuvais. Šios patalpos turi būti paženklintos, kaip nustatyta Saugos ir sveikatos apsaugos ženklų naudojimo darbovietėse nuostatuose, ir nurodytos kelrodžiais.

Pirmosios pagalbos priemonės turi būti visose vietose, kuriose jos reikalingos pagal darbo sąlygas. Jų laikymo vietos turi būti pažymėtos, gerai matomos ir lengvai pasiekiamos. Matomose vietose turi būti aiškiai nurodyti gelbėjimo tarnybų (greitosios medicinos pagalbos, gaisrinės ir avarinės dujų tarnybos) telefono numeriai ir adresai.

Darbuotojų pirmosios pagalbos ir higienos įgūdžių mokymą reglamentuoja Lietuvos Respublikos visuomenės sveikatos priežiūros įstatymas Nr 56-2225 (vadovautis teisės akto aktualia redakcija).

Vadovaujantis Lietuvos Respublikos sveikatos ministro 2008 sausio 28 d. įsakymu Nr V-69 patvirtinta „Pirmosios pagalbos mokymo programa“, darbuotojai turi būti apmokyti suteikti pirmąją pagalbą nukentėjusiajam. Darbuotojų veiksmai įvykus nelaimingam atsitikimui darbe turi būti išdėstyti darbuotojų saugos ir sveikatos instrukcijose, pagal kurias jie instruktuojami darbo vietoje.

Vykdant Lietuvos Respublikos Darbuotojų saugos ir sveikatos įstatymo 29 str. nuostatas.

„Padalinio vadovas, o kai jo nėra – darbdavio įgaliotas asmuo ar darbdaviui atstovaujantis asmuo privalo organizuoti pirmosios medicinos pagalbos suteikimą darbuotojams ir, jeigu reikia, iškviesti greitąją medicinos pagalbą nelaimingų atsitikimų darbe, ūmių susirgimų darbe atvejais.

Padalinio vadovas, o kai jo nėra – darbdavio įgaliotas asmuo ar darbdaviui atstovaujantis asmuo privalo skubiai organizuoti darbuotojų, susirgusių darbo vietoje arba nukentėjusių nuo traumų ar ūmių ligų, gabenimą į sveikatos priežiūros įstaigas, kai nebūtina kviesti greitosios medicinos pagalbos arba kai dėl nenumatytų priežasčių ar aplinkybių greitoji medicinos pagalba nesuteikiama.“

Jei objekte dirbančiųjų daugiau kaip 200 gali būti įrengtas medicinos punktas. Tuo atveju, teritorijoje turi būti išdėstytos krypties rodyklės, nurodančios medicinos punkto vietą. Medicinos punktas turi būti paženklintas.

Pagal Lietuvos Respublikos įstatymų reglamentuotą tvarką sveikatos ministro įsakymas Nr.V-450 „Dėl sveikatos priežiūros ir farmacijos specialistų kompetencijos teikiant pirmąją medicinos pagalbą, pirmosios medicinos pagalbos vaistinėlių ir pirmosios pagalbos rinkinių“ įmonėje, įstaigoje, organizacijoje, institucijoje, kurioje nėra darbo medicinos punkto ar sveikatos tarnybos, turi būti pirmosios pagalbos rinkinys bei asmuo, atsakingas už pirmosios pagalbos teikimą.

Darbo metu už pirmosios pagalbos suteikimą atsakingas įmonės vadovas arba jo įgaliotas asmuo. Įmonės pirmosios pagalbos rinkinys turi būti paženklintas, padėtas matomoje ir lengvai pasiekiamoje vietoje, nuolat papildomas bei atnaujinamas. Už tai turi būti paskirtas atsakingas asmuo.

Ženklinimo pvz.



Rinkinyje gali būti tik kokybiškos medicinos pagalbos priemonės, aprobuotos Lietuvoje.

Pirmosios pagalbos rinkinių kiekį, priklausomai nuo darbuotojų skaičiaus ir darbo pobūdžio, nustato įmonės vadovas. Rinkiniuose turi būti ne mažiau, nei nurodyta sąraše, medicinos pagalbos priemonių, taip pat aprašymas, kas yra rinkinyje ir kaip teikti pirmąją pagalbą. Gamybos įmonių, fabrikų, stambių statybos darbus atliekančių įmonių ar organizacijų pirmosios pagalbos rinkinių medicinos pagalbos priemonių turi būti dvigubai daugiau, negu nurodyta sąraše.

Pagal įstatymą pirmosios pagalbos rinkinyje turi būti įvairios paskirties tvarsčiai, pleistrai - detalesnė informacija žemiau pateiktoje lentelėje. Papildomai rekomenduojama turėti tirpalų žaizdoms dezinfekuoti, amoniako, vienkartinių dirbtinio kvėpavimo kaukių.

Pirmosios pagalbos rinkinio sudėtis:

- Didelis sterilus tvarstis 10cm x 12cm 2 vnt
- Karpomas pirmosios pagalbos pleistras 10cm x 6cm 8 vnt
- Lipnus pleistras 2,5cm x 5m 1 vnt
- Neaustinės medžiagos servetėlė 20cmx30cm 10 vnt
- Palaikomasis trikampio formos tvarstis 1 vnt
- Palaikomasis tvarstis 6cm x 4m 3 vnt
- Palaikomasis tvarstis 8 cm x 4m 3 vnt
- Pirmosios pagalbos žirklės 1 vnt
- Pirmosios pagalbos pleistro juostelės 20 vnt
- Plastikinis maišelis 30cm x 40cm 2 vnt
- Sterilus akių tvarstis 2 vnt
- Sterilus nudegimų tvarstis 400mm x 600mm 1 vnt
- Sterilus nudegimų tvarstis 600mm x 800mm 1 vnt
- Sterilus žaizdų tvarstis 10cm x 10cm 6 vnt
- Speciali antklodė 150cm x 210cm 1 vnt
- Tinklinis cilindrinis galūnių tvarstis 4m 1 vnt
- Vidutinio dydžio sterilus tvarstis 8cm x 10cm 3 vnt
- Vienkartinės medicininės nesterilios pirštinės 4 vnt
- Rinkinio aprašas 1 vnt
- Pirmosios pagalbos teikimo aprašymas 1 vnt

15. APLINKOSAUGOS IR TREČIŲJŲ ASMENŲ INTERESŲ APSAUGOS REIKALAVIMAI

Objekto statybos metu nebus pažeidžiami trečiųjų asmenų interesai:

- Aplink naują statinį esamų statinių nėra tad statybos metu techninės būklė jiems nepablogės
- Pastačius naują statinį galimybė patekti į valstybinės ir vietinės reikšmės kelius ir gatves nebus apribota

- Naujo statinio prijungimas prie inžinerinių tinklų atliekamas vadovaujantis prisijungimo sąlygomis, kurias išduodančios institucijos užtikrina kad įvykdžius šias sąlygas inžinerinių tinklų vartotojai nenukentės ir nepatirs trukdžių.
- Naujo statinio nutolimas nuo esamų statinių nepakeis natūralaus apšvietimo ir darbo vietų įrengimo reikalavimų esamuose statiniuose.
- Naujo statinio paskirtis mišrių socialinių paslaugų, dėl to nebus pažeistos triukšmo, vibracijos, elektros trikdžių ir pavojingos spinduliuotės norminiai reikalavimai.
- Naujo statinio statybos metu ir jį eksploatuojant išvardinti reikalavimai bus išsaugoti ir nepaveikti.
- Naujo statinio sistemos ir konstrukcijos neturės įtakos hidrogeodinaminiam rėžimui.
- Statinys turi būti statomas ir pastatytas, o statybos sklypas tvarkomas taip, kad statybos metu ir naudojant pastatytą statinį trečiųjų asmenų gyvenimo ir veiklos sąlygos, kurias jie turėjo iki statybos pradžios, galėtų būti pakeistos tik pagal normatyvinių statybos techninių dokumentų ir normatyvinių statinio saugos ir paskirties dokumentų nuostatas.

Taip pat privalu vadovautis kitais įstatymais, teisės aktais ir nustatyta tvarka patvirtintais normatyviniais statinio saugos ir paskirties dokumentais.

Statinys turi būti statomas ir pastatytas, o statybos sklypas tvarkomas taip, kad statybos metu ir naudojant pastatytą statinį trečiųjų asmenų gyvenimo ir veiklos sąlygos, kurias jie turėjo iki statybos pradžios, galėtų būti pakeistos tik pagal normatyvinių statybos techninių dokumentų ir normatyvinių statinio saugos ir paskirties dokumentų nuostatas. Techninio projekto sprendiniai turi nepažeisti trečiųjų asmenų interesų:

Statybos laikotarpiu rangovas turi paruošti galimų avarijų likvidavimo planą, kuriame būtų išdėstyta įspėjimų pateikimo seka teršalų išsiliejimo, išleidimo, gaisro ar nelaimingo atsitikimo atvejais, kurių metu gali būti padaryta žala aplinkai, darbininkams arba visuomenei. Be to, turi būti numatytos pagrindinės avarijų likvidavimo priemonės, naudojamos išsiliejimo kontrolei ir valymo darbams, vandens telkinių užteršimo išvengimui ir t.t. Aikštelėje Rangovas turės numatyti medžiagas ir įrangą, reikalingą darbui potencialių avarijų ir išsiliejimų atveju, kurios bus laikomos netoli tų vietų, kur jų gali prireikti.

16. STATINIŲ STATYBOS IR STATYBOS DARBŲ EILIŠKUMO GRAFIKAS

Iki statybos pradžios turi būti parengta ir atitinkamai suderinta reikiamos apimties projektinė dokumentacija ir gautas leidimas statybai.

Rangovinė organizacija, vadovaudamasi statybos organizavimo projektu turi parengti darbų vykdymo projektą, kuriuo gali koreguoti arba iš dalies keisti statybos organizavimo projekte priimtus sprendimus, jeigu tai nepakenks darbų kokybei ir nepažeis darbo saugos reikalavimų.

Iki pagrindinių darbų pradžios atliekami paruošimo darbai. Prieš pradedant pagrindinius darbus Rangovas privalo:

- įrengti sandėliavimo vietas pristatomoms medžiagoms ir įrangai;
- įrengti ištisinį statybvietės aptvėrimą (gamyklinių segmentų) su stogeliu bei vartais ir varteliais;
- pagal Tiekėjo pateiktas nuorodas pakuočių saugojimui numatyti apsaugą nuo aplinkos poveikio (pastoges ar tentus), sandėliavimo vieta turi būti atitinkamo dydžio. Didelės pakuotės viena ant kitos ne štabeliuojamos.
- pateikti kėlimo įrengimus, tinkamus transportuojamų medžiagų ir įrangos krovos darbams;
- įrengti laikiną WC,
- įrengti buitines patalpas Statytojo, pagrindinių medžiagų ar įrangos Tiekėjo atstovas, bei savo reikmėms ir pan.;

- organizuoti materialinių vertybių apsaugą: optimaliausias variantas – samdyti profesionalias saugos įmones.

16.1. STATYBOS DARBŲ EILIŠKUMAS

- Atliekami paruošiamieji darbai I etapui.
- Įrengiami laikini keliai, aikštelės ir sandėliavimo aikštelės I etapui.
- Įrengiamos visos buitinės patalpos I etapui.
- Statomi inžineriniai statiniai.
    - 06 Tvora I etapas (rekonstrukcija)
- Atliekami paruošiamieji darbai II etapui.
- Įrengiami laikini keliai, aikštelės ir sandėliavimo aikštelės II etapui.
- Įrengiamos visos buitinės patalpos II etapui.
- Įrengiami laikini apvažiavimai ir įrenginiai užtikrinti esamos statinio funkcijai perimti.
- Pamatams įrengti išardomos esamos dangos ir paruošiama darbo vieta.
- Įrengiami pamatai.
- Statomi antžeminiai statiniai.
    - 01 Kontrolinio patikros punkto (KPP) pastatas
    - 02 Stoginė
    - 08 Lauko kontrolės postas
- Įrengiami lauko inžineriniai statiniai ir tinklai
    - Vandentiekio tinklai (V1)
    - Buitinių nuotekų tinklai (F1)
    - Gaisrinio vandentiekio tinklai
    - Paviršinių nuotekų tinklai (L1)
    - Naftos atskirtuvas
    - Elektros tinklai
- Klojamos lauko dangos.
    - 03 Privažiavimo kelias (asfalto danga)
    - 04 Kiemo aikštelė (asfalto danga)
    - 05 Kiemo aikštelė (trinkelių danga)
    - 07 Patruliavimo kelias
- Sutvarkomas gerbūvis

PASTABOS: pradedant statybą pateiktus sprendimus būtina peržiūrėti, kadangi nuo projekto atidavimo iki statybos pradžios gali pasikeisti statybinė aplinka.

16.2. STATYBOS SKIRSTYMAS ETAPAIS

Statybą numatoma vykdyti etapais:

- Pirmuoju etapu numatomas esamos tvoros rekonstravimas.

- Antruoju etapu – KPP pastato su stogine statyba, privažiavimo, patruliavimo kelių, kiemo aikštelės statyba.

16.3. STATYBOS DARBŲ SEZONIŠKUMO ĮTAKA

Sezoniškumas turės įtakos darbams. Jeigu darbai bus atliekami rudens metu, pasiruošimas darbams, pamatų įrengimas, bus įtakojamas drėgno oro. Tai lėtins darbų tempus. Šaltuoju žiemos periodu taip negalimi betonavimo darbai. Orientacinė statybos darbų trukmė apie 2 mėn.

Vykdymo ypatumai:

- žmonių judėjimo vietose per griovius įrengiami laikini mediniai tilteliai su aptvėrimu. Daubos ir grioviai turi būti aptverti arba pažymėti gerai matomais (matomais ir nakties metu) ženklais;
- vykdant apdailos darbus pastato viduje medžiagos bus paduodamos per langų angas – montažines angas;
- medžiagos atvežamos iki pastato autotransportu, o pakeliamos kranu. Montavimas vykdomas nuo laikinų sandėliavimo aikštelių.;
- betonas ir skiedinys priimamas į specialiai įrengtą dėžę arba į darbo vietą paduodamas betono siurblio pagalba;
- langų įrengimas turi būti atliktas prieš išorinių sienų apdailos darbus;
- metalinės konstrukcijos dažomos ugniai atspariais dažais;
- kadangi krano strėlės pailginimas ar patrumpinimas sprendžiamas vietoje pagal poreikį;
- statybos aikštelėje tikrinami betono atitikties dokumentai, temperatūra, slankumas, paimami trys kontroliniai pavyzdžiai. Betonas pilamas į sausą gręžinį, o jo slankumas turi būti 8 – 10 cm;
- statybos metu atsirandančios apkrovos nuo statybinių mechanizmų, medžiagų sandėliavimo neturi viršyti pagrindinių laikančių konstrukcijų apkrovų, kurios betarpiškai veikia jas;
- gręžtinių polių įrengimo eiliškumas vykdomas laikantis norminiu dokumentu LST EN 1536:2010+A1:2015 Specialiųjų geotechnikos darbų atlikimas. Gręžtiniai poliai;
- Rangovas, darbų eigoje gali rengdamas statybos darbų technologijos projektą koreguoti arba keisti techninio projekto dalies pasirengimo statybai ir statybos darbų organizavimo dalyje priimtus sprendinius, jeigu tai nepakenks statybos darbų kokybei, nepakenks aplinkai, o taip pat nepažeis darbų saugos reikalavimų.

Sezoniškumas turės įtakos asfaltavimo darbams.

Pavasaris ir vasara:

Šiltasis sezonas yra pagrindinis asffaltavimo metas. Optimalios sąlygos užtikrina geriausią rezultatą:

- Aukšta temperatūra: Karštas asfalto mišinys (priklausomai nuo rūšies, klojamas ~150–190 °C temperatūroje) vėsta lėtai. Tai leidžia kelininkams kokybiškai ir iki galo sutankinti sluoksnį (reikalaujamas sutankinimo laipsnis siekia ≥97–98 %).
- Sausas pagrindas: Garantuojamas tvirtas naujo asfalto sukibimas su apatiniu sluoksniu.

Ruduo: kritinis pereinamasis laikotarpis

- Greitas vėsimas: Žemoje oro temperatūroje karštas asfaltas stingsta per greitai. Nespėjus jo tinkamai sutankinti, danga lieka porėta, todėl vėliau greitai ištrupa.
- Krituliai: Jei pagrindas yra šlapias ar balotas, asfaltas prie jo neprilips. Vanduo akimirksniu virsta garais, sukeldamas sluoksnių atšokimą.

- Taisyklių ribojimai: Standartinių viršutinių asfalto sluoksnių klojimas paprastai stabdomas, kai paros temperatūra nukrenta žemiau +5 °C ar +10 °C (priklausomai nuo mišinio tipo ir sluoksnio storio).

Žiema

Asfaltavimo darbai nevykdomi.

16.4. PAMAINŲ SKAIČIUS

Statinio statybai numatoma viena pamaina darbuotojų, kurie dirbs nuo 8:00 iki 17:00. Darbuotojų pamainų skaičius ir darbo laikas tikslinamas statybos technologijos projekte.

16.5. HIDRAULINIŲ AR KITŲ BANDYMŲ TRUKMĖ

Numatyta atlikti hidraulinius/pneumatinius bandymus, darbai ir jų trukmė bus tikslinami statybos technologijos projekte.

Projekte numatomi bandymai:

VN dalis

- Slėginių vamzdynų išankstinis ir galutinis bandymas stiprumui ir sandarumui
- Savitakinių vamzdynų ir įrenginių hidraulinis bandymas, Pirmojo paleidimo bandymai
- Nuotekų tinklų hidraulinis bandymas

ŠVOK dalis:

- Hidraulinis šildymo sistemos bandymas
- Vėdinimo sistemos aerodinaminis bandymas
- Vėsinimo sistemos stiprumo, sandarumo bandymas

GSS dalis:

- Gaisro aptikimo ir signalizavimo centralės veikimo bandymas;
- Optinių dūmų jutiklių veikimo bandymas;
- Akumuliatoriaus įkrovimo bandymas;
- Sirenų veikimo bandymas;
- Gaisro pavojaus signalizavimo mygtukų bandymas;
- Grandinių kontrolės bandymas;
- Signalų perdavimo kitoms sistemoms bandymas;
- Kabelių varžų matavimai;
- Kabelių signalo slopinimo matavimai;
- Kompleksinis sistemos bandymas.

16.6. BŪTINOS TECHNOLOGINĖS PERTRAUKOS

Būtinų technologinių pertraukų nenumatoma, tikslinama statybos technologijos projekte.

16.7. STATYBOS RIBOJIMAS AR DALINIS KONSERVAVIMAS

Statybos ribojimo arba dalinio konservavimo nenumatoma, tikslinama statybos technologijos projekte.

16.8. STATINIO STATYBOS DARBAI TURI BŪTI VYKDOMI PAGAL

- statinio projektą
- įstatymų, Vyriausybės nutarimų, teritorijų planavimo dokumentų, normatyvinių statybos techninių dokumentų, normatyvinių statinio saugos ir paskirties dokumentų reikalavimus
- viešojo administravimo subjektų, atliekančių statybos valstybinę priežiūrą reikalavimus bei statinio saugos ir paskirties reikalavimų valstybinės priežiūros institucijų nustatytus reikalavimus
- įmonės patvirtintas ir Aplinkos ministerijoje nustatyta tvarka įregistruotas statybos taisykles

17. SPECIALŪS REIKALAVIMAI NEĮPRASTŲ STATYBOS DARBŲ TECHNOLOGIJAI

Statybos metu objekte neįprastų statybos darbų ar technologijos nenumatoma naudoti.

Rangovas privalo susiderinti su statytoju oficialioje svetainėje patalpintus dokumentus paslaugų teikėjams:

- būtinas leidimas ugnies darbams, jis derinamas su LTOU
- būtinas leidimas žemės kasimo darbams, jis derinamas su LTOU ir ON.
- atitinkamai už pažeidimus taikomos nuobodas, tai oro uosto dokumentas
- specifinis darbų zonų aptvėrimas, reikia būtinai sukelti info. laikina statybinė tvora turi būti įrengta apsaugota papildomai smulkiu tinklu iki žemės, kad neliktų galimybės į aerodromo zoną patekti gyvūnams.
- kraną privaloma derinti su LTOU(Aerodromo operacijų skyriumi). Tai visa procedūra, kai rangovas pateikia info apie kraną, nužymi vietas koordinatėse kur jis stovės, parengia schemą, kuriai galutinai pritariama, tuomet leidžiamas NOTAM. Rangovas gali dirbti tik tą konkrečią dieną, ir konkrečią valandą, kada galioja NOTAM. Krano ar kitos aukštos įrangos maksimalus aukštis 226.4 m virš jūros lygio.

Rangovas privalo susiderinti su statytoju oficialioje svetainėje patalpintus dokumentus leidimams gauti.

Darbus atliekant airside dalyje būti nuolatiniai oro uosto leidimai, jei rangovas įvažiuoja su technika, būtini leidimai transportui, jie mokami, išlaidos priskiriamos rangovui. Kiekvienam darbuotojui reikalingas asmeninis leidimas.

Rangovas privalo atkreipti dėmesį ir laikytis statytojo papildomai keliamų reikalavimų statybvietėje:

- Buitinių atliekų konteineriai turi būti neperpildyti ir uždengti tam kad nemasintų paukščių ir gyvūnų.
- Jeigu statybos metu statybvietėje kyla dulkės teritorija turi būti drėkinama.
- Laikinos tvoros dalis kuri ribojasi su orlaivių riedėjimo maršrutu turi būti paženklinta nuolatinio švytėjimo raudonos spalvos žiburiais. Ant kampų, o tiesiojoje dalyje kas 7,5 metro.
- I etape vykdant tvoros įrengimo darbus, tvora pirmiausia turės būti įrengta, tik tuomet bus galima demontuoti seną.

Rangovas privalo atlikti nuolatinę suderintų kliūčių kontrolę.

Visos įmonės, kurios planuoja savo statybas ir pan. šalia oro uosto teritorijos, naudojant kranus, strėles ir t.t. turi apie tai informuoti aerodromo priežiūros skyriaus vadovą.

Informuodamas statybos vadovas nurodo:

- tikslią vietą (WGS 84 koordinatės);
- laiką (dienos, valandos) nuo kada iki kada planuojama vykdyti darbus naudojant kranus, strėles ir kt.;
- kliūties aukštį nuo žemės paviršiaus;
- kliūties operavimo spindulį;
- kitą reikalingą arba prašomą informaciją.

Aerodromo priežiūros grupės vadovas pagal gautą informaciją apskaičiuoja koks galimas maksimalus strėlės ar kitos technikos ir įrangos iškėlimo aukštis, operavimo spindulys ir apie priimtą sprendimą informuoja statybų vadovą. Apie numatomą laikiną kliūtį paskelbiama NOTAM informacija.

Statybų vadovas turi GRIEŽTAI kontroliuoti krano strėlės ar kitos technikos ir įrangos aukštį bei operavimo spindulį ir jų neviršyti. Jei darbų vadovas nevykdo aerodromo priežiūros grupės vadovo nurodymų, informacija apie tai perduodama priežiūros institucijai (TKA).

18. PRIVALOMOS PASTABOS DĖL STATYBOS DARBŲ TECHNOLOGIJOS PROJEKTO RENGIMO.

Statybos darbų technologijos projektas privalomas statant, rekonstruojant ar kapitališkai remontuojant ypatinguosius statinius, statinius saugomose teritorijose, statinius apsaugos zonose, nustatytose įstatymais ir Vyriausybės nutarimais, taip pat atliekant statybos darbus sudėtingomis sąlygomis, veikiančios įmonės (kito objekto) ar veikiančių inžinerinių tinklų bei susisiekimo komunikacijų [3.1] teritorijose bei tretiesiems asmenims priklausančiuose sklypuose, taip pat atliekant žemės darbus greta esamų statinių, po vandeniu ir kitur.

Statybos darbų technologijos projektą rengia rangovas, arba paveda tai atlikti statinio statybos vadovui.

Rengiant statybos darbų technologijos projektą, privaloma vadovautis statinio projekto sprendiniais, įskaitant statinio projekto pasirengimo statybai ir statybos darbų organizavimo dalies sprendinius [3.28], darbuotojų saugos ir sveikatos apsaugos reikalavimais statybvietėse [3.46], statybos techniniais reglamentais, įmonės statybos taisyklėmis ir kitais galiojančiais normatyviniais dokumentais.

Standartinė SDTP sudėtis ir privalomi dokumentai yra pateikti reglamento STR 1.06.01:2016 3 priede

Jei statiniui reikalinga ekspertizė, SDTP taip pat turi atitikti visus ekspertizės keliamus reikalavimus.

19. NUORODA DĖL SPECIFINIŲ STATYBOS DARBŲ TECHNOLOGIJOS PROJEKTO EKSPERTIZĖS REIKALINGUMO.

Statybos darbų technologijos projekto ekspertizė nereikalinga.

20. STATINIO STATYBOS TECHNINĖS PRIEŽIŪROS ORGANIZAVIMAS

- Objekto statybai privaloma bendroji (bendrųjų statybos darbų) ir specialioji statybos techninė priežiūra.
- Bendrąją (bendrųjų statybos darbų) techninę priežiūrą turi atlikti statinio statybos techninis prižiūrėtojas (bendrosios statinio statybos techninės priežiūros vadovas), turintis teisę eiti

neypatingųjų negyvenamųjų statinių bendrąją techninę priežiūrą bei turintys teisę vykdyti techninę priežiūrą statiniams nurodytiems projekto bendruosiuose statinių rodikliuose.

- Specialiąją statinio statybos techninę priežiūrą turi atlikti specialiosios statinio statybos techninės priežiūros vadovai, turintys teisę eiti neypatingųjų negyvenamųjų statinių vandentiekio ir nuotekų šalinimo, statinio šildymo, vėdinimo, elektrotechnikos, gaisrinės saugos, inžinerinių tinklų (vandentiekio ir nuotekų šalinimo, elektrotechnikos, elektroninių ryšių) darbus bei turintys teisę vykdyti techninę priežiūrą statiniams nurodytiems projekto bendruosiuose statinių rodikliuose.
- Statinio statybos techninės priežiūros grupės sudėtis nustatoma sudarant techninės priežiūros sutartį STR 1.06.01:2016 „Statybos darbai. Statinio statybos priežiūra“ VII skyriaus nustatyta tvarka.
- Specialiosios statinio statybos techninės priežiūros vadovas samdomas ta pačia tvarka kaip ir statinio statybos techninis prižiūrėtojas (bendrosios statinio statybos techninės priežiūros vadovas), kai jo kandidatūrai pritaria statinio statybos techninis prižiūrėtojas.

20.1. STATINIO STATYBOS TECHNINIS PRIŽIŪRĖTOJO PAREIGOS

Techninis prižiūrėtojas privalo:

- tikrinti, kad statyba būtų atliekama pagal statinio projektą, kontroliuoti statybos metu naudojamų statybos produktų bei įrenginių kokybę ir neleisti jų naudoti, jeigu jie neatitinka statinio projekto, normatyvinių statybos techninių dokumentų, normatyvinių statinio saugos ir paskirties dokumentų reikalavimų, taip pat, jeigu nepateikti statybos produktų pateikimo į Lietuvos Respublikos rinką ar tiekimo jai reikalavimus nustatančiuose teisės aktuose nurodyti dokumentai;
- tikrinti atliktų statybos darbų kokybę ir mastą, informuoti statytoją (užsakovą) apie atliktus statybos darbus, kurie neatitinka statinio normatyvinės kokybės reikalavimų;
- tikrinti ir priimti paslėptus statybos darbus ir paslėptas statinio konstrukcijas, dalyvauti išbandant inžinerinius tinklus, inžinerines sistemas, įrenginius, konstrukcijas;
- kartu su rangovu rengti dokumentus, reikalingus statybai užbaigti;
- atlikti bendrosios (bendrųjų statybos darbų) statinio statybos techninės priežiūros vadovo funkcijas, koordinuoti specialiąją statinio statybos (specialiųjų statybos darbų) techninę priežiūrą ir jos vadovų veiklą.

20.2. TECHNINĖS PRIEŽIŪROS PERIODIŠKUMAS

Techninio prižiūrėtojo apsilankymai statinio statybos metu turi būti parinkti tokio dažnumo kad jis galėtų atlikti visas jam priskirtas pareigas. Tam numatoma bent 2 apsilankymai per savaitę, ir visada kai reikia priimti paslėptus darbus.

20.3. TECHNINĖS PRIEŽIŪROS APIMTYS.

Lentelėje pateikiamos minimalios techninės priežiūros apimtys esant poreikiui ir suderinus su užsakovu apimtys gali būti didesnės

STR 1.01.03 :2017 [5.23] punktas	STATINIŲ GRUPĖS PAGAL NAUDOJIMO PASKIRTĮ ATITINKANČIĄ STR 1.01.03:2017					
	Eil. Nr.	**Pavadinimas**	**Minimalus Valandų skaičius**	**Skaičiavimo norma**	**Numatytas valandų skaičius**	**Pastabos**

8.1, 8.2	**KELIŲ IR GATVIŲ STATYBOS TECHNINĖ PRIEŽIŪRA**					
	2	Vienas kilometras kelio ar gatvės su vieno sluoksnio asfalto danga	50	0,315	15.75	1. Privažiavimo kelias – 152m 2. Patruliavimo kelias – 163m
	3	Viena nuovaža	12	2	24	
	4	Vienas kilometras asfaltbetonio dangos (kai įrengiama daugiau kaip viensluoksnė danga)	12	0,315	3.78	
	5	Eismo saugumo priemonių įrengimas (vienam kilometrui kelio ar gatvės)	16	0,315	5.04	
	6	Viena sankryža	16	0	0	
	7	Dokumentacijos tvarkymas (paslėpti darbai, statybos produktų atitikties dokumentų, statybos žurnalų tvarkymas, aktų pasirašymas)	12	2	24	12 val. skirta vienam mėnesiui; valandas reikia dauginti iš statybų trukmės (mėnesiais)
	8	Geodezinės nuotraukos tikrinimas	12	1	12	
6, 7	**PASTATŲ STATYBOS TECHNINĖ PRIEŽIŪRA**					
	1	Projekto nagrinėjimas (1000 m^2 pastato ploto)	80	0,698	55.84	
	2	Pastato pamatai (pastato perimetrui tenkančio 100 m ilgio pamatų)	23	0,18	4.14	Pastato nužymėjimas, tranšėjų iškasimas, grunto sutankinimas ir smėlio pasluoksnio statybos techninė priežiūra, monolitinių betoninių ir gelžbetoninių konstrukcijų apžiūrėjimas nuėmus klojinius ir atitiktis tolimesniems statyboms darbams, pamatų paruošimo hidroizoliacijai ir garo izoliacijai patikrinimas, pamatų apžiūra prieš užpilant gruntą, gręžtinių pamatų įrengimas
	3	100 m ilgio lauko elektros tinklas (išskyrus žemos ir vidutinės įtampos elektros tinklus)	4	0	0	
	4	100 m ilgio lauko elektros tinklas (išskyrus žemos ir vidutinės įtampos elektros tinklus)	4	0	0	
	5	Bandymai (vienai inžinerinei sistemai)	8	6	48	
	6	Laikančiosios konstrukcijos (1000m^3 pastato tūrio)	40	3.333	133.32	
	7	Stogas (1000 m^2)	36	0,482	17.35	
	8	Fasadai ir langai 1000 m^2	64	0,438	28.03	
	9	Šildymo, vėdinimo ir oro kondicionavimo inžinerinė sistema (1000 m^3 pastato tūrio)	52	3.333	173.31	Specialieji statybos darbai
	10	Elektros inžinerinė sistema (1000 m^3 pastato tūrio)	48	3.333	159.98	
	11	Elektroninių ryšių (telekomunikacijų) inžinerinė sistema (1000 m^3 pastato tūrio)	24	3.333	79.99	
	12	Vandentiekio inžinerinė sistema (1000 m^3 pastato tūrio)	28	3.333	93.32	
	13	Nuotekų šalinimo inžinerinė sistema (1000 m^3 pastato tūrio)	28	3.333	93.32	
	14	Gaisro gesinimo sistemos (1000 m^3 pastato tūrio)	22	3.333	73.32	
	15	Grindų pagrindų paruošimas ir betonavimas (1000 m^2)	12	0,055	0.66	
	16	Apdailos darbai (1000 m^2)	42	1,313	55.14	

	17	Statybos sklypo tvarkymas (1000 m2)	40	12.330	493.2	
	18	Dokumentacijos tvarkymas (paslėpti darbai, statybos produktų atitikties dokumentų, statybos žurnalų tvarkymas, aktų pasirašymas)	12	6	72	12 val. skirta vienam mėnesiui; valandas reikia dauginti iš statybų trukmės (mėnesiais)
	19	Geodezinės nuotraukos tikrinimas (1000 m^3 pastato tūrio)	12	3.333	39.99	
	20	Užbaigimo komisija	24	1	24	
9	**INŽINERINIŲ TINKLŲ STATYBOS TECHNINĖ PRIEŽIŪRA**					
	2	Inžinerinis tinklas (vieno kilometro ilgio)	40	0.617	24.68	Vandentiekio tinklai (V1) - 4,0m Buitinių nuotekų tinklai (F1) 70,0m Paviršinių nuotekų tinklai (L1) 543,0m
	3	Inžinerinio tinklo bandymai	8	3	24	
	4	Dokumentacijos tvarkymas (paslėpti darbai, statybos produktų atitikties dokumentų, statybos žurnalų tvarkymas, aktų pasirašymas)	12	3	36	12 val. skirta vienam mėnesiui; valandas reikia dauginti iš statybų trukmės (mėnesiais)
	5	Geodezinės nuotraukos tikrinimas (vieno kilometro ilgio)	12	0.617	7.40	
11, 12	**KITŲ INŽINERINIŲ STATINIŲ STATYBOS TECHNINĖ PRIEŽIŪRA**					
	2	Kiti inžineriniai statiniai (1 km; 1000 m^2; 1000m^3)	70	6.352	444.64	Pastatai, susisiekimo komunikacijos ir inžineriniai tinklai nevertinami 6.1. Stoginė 6.2. Kiemo aikštelė (asfalto danga) 5760m^2 6.3. Kiemo aikštelė (trinkelių danga) 592m^2
	3	Dokumentacijos tvarkymas (paslėpti darbai, statybos produktų atitikties dokumentų, statybos žurnalų tvarkymas, aktų pasirašymas)	12	6	72	12 val. skirta vienam mėnesiui; valandas reikia dauginti iš statybų trukmės (mėnesiais)
	4	Geodezinės nuotraukos tikrinimas	12	1	12	
Bendras valandų skaičius					2350.24	

Lentelė 7. STATINIO STATYBOS TECHNINĖS PRIEŽIŪROS LAIKO SKAIČIAVIMAS

BENDRIEJI STATINIŲ RODIKLIAI I statybos etapas			
Pavadinimas	**Mato vienetas**	**Kiekis**	**Pastabos**
I SKYRIUS SKLYPAS			
1.sklypo plotas (tvarkomos sklypo dalies plotas)	m^2	329905 (12330)	
2. sklypo užstatymo plotas	m^2	10034,04	(esamas 9036,52)
3. sklypo užstatymo intensyvumas	%	2,47	(esamas 2,3)
4. sklypo užstatymo tankis	%	3	(esamas 2,7)
5. apželdintas sklypo plotas (tvarkomos sklypo dalies)	%	6.4	
VI SKYRIUS KITI STATINIAI			
6.1. Tvora (unik. Nr. 4400-6430-8347) (t 26.2, 29)			
Iš viso	m	945	(prieš rekonstrukciją 751.06)

BENDRIEJI STATINIŲ RODIKLIAI II statybos etapas			
Pavadinimas	**Mato vienetas**	**Kiekis**	**Pastabos**
I SKYRIUS SKLYPAS			
1.sklypo plotas (tvarkomos sklypo dalies plotas)	m^2	329905 (12330)	
2. sklypo užstatymo plotas	m^2	10034,04	(esamas 9036,52)
3. sklypo užstatymo intensyvumas	%	2,47	(esamas 2,3)
4. sklypo užstatymo tankis	%	3	(esamas 2,7)
5. apželdintas sklypo plotas (tvarkomos sklypo dalies)	%	6.4	
II SKYRIUS PASTATAI Kontrolinio patikros punkto pastatas			
1. Pastato paskirties rodikliai (gyvenvietės, kitos planuojamos šiame veiklos, pasiliusių apimtis, butų, vietų, lovų, bendras ir aptarnaujamų žmonių skaičius, kiti rodikliai). Darbuotojų skaičius		7-8	
2. Pastato, kaip civilinių teisių objektų, rūšis:			
2.1. pagrindinis daiktas	vnt.	1	
2.2. priklausinys	vnt.	-	
3. Pastato bendrasis plotas.*	m^2	**689,16**	Anžemėnės dalies – 485,49; Požemėnės dalies – 223,67
4. Pastato naudingasis plotas. *	m^2	-	
5. Pastato tūris.*	m^3	3333	Anžemėnės dalies – 2577 Požemėnės dalies - 756
6. Aukštų skaičius.*	vnt.	1	Su rūsiu
7. Pastato aukštis. *	m	5,6	
8. Formuojamų atskirų kadastro objektų kiekis (pastatų ir patalpų)	vnt.	1	
9. Butų skaičius (gyvenamajame name), iš jų:	vnt.	-	
9.1. 1 kambario	vnt.	-	
9.2. 2 ir daugiau kambarių	vnt.	-	
9.3. butai, kuriuose insoliacijos laikas trumpesnis už minimalų reglamentuotą	vnt. ir buto Nr.	-	
10. Energinio naudingumo klasė		A++	
11. Pastato (patalpų) akustinio komforto sąlygų klasė		C	
12. Statinio atsparumo ugniai laipsnis		II	
13. Kiti papildomi pastato rodikliai		-	

III SKYRIUS ATSKIRAIS NEKILNOJAMO KADASTRO OBJEKTAIS FORMUOJAMOS PATALPOS			
1. Patalpos:			
1.1. patalpos pavadinimas			
1.2. patalpos paskirties grupė, paskirtis			
1.3. patalpos bendras plotas	m^2		
IV SKYRIUS SUSISIEKIMO KOMUNIKACIJOS			
1. Keliai (valstybinės ir vietinės reikšmės):			
1. Privažiavimo kelias 1 (Pk0+00 – Pk1+52)			
1.1. kelio kategorija		IV	
1.2. kelio ilgis*	km	0.152	
1.3. kelio juostos plotis	m	3,50	
1.4. eismo juostų skaičius	vnt.	2	
1.5. eismo juostos plotis	m	7,00	
2. Patruliavimo kelias			
2.1. kelio kategorija		IVv	
2.2. kelio ilgis*	km	0.183	
2.3. kelio juostos plotis	m	2,50	
2.4. eismo juostų skaičius	vnt.	1	
2.5. eismo juostos plotis	m	2,50	
V SKYRIUS INŽINERINIAI TINKLAI (Nurodomas kiekvienos paskirties inžinerinių tinklų pavadinimas ir rodikliai)			
5.1 Vandentiekio tinklai			
inžinerinių tinklų ilgis*	m	4	
vamzdžio skersmuo (tik vamzdynams)	mm	32	
5.2 Buitinių nuotekų tinklai			
inžinerinių tinklų ilgis*	m	70	
vamzdžio skersmuo (tik vamzdynams)	mm	160	
5.3 Paviršinių nuotekų tinklai			
inžinerinių tinklų ilgis*	m	543	
vamzdžio skersmuo (tik vamzdynams)	mm	160, 200, 250, 300, 400	
5.4 Elektros tinklai			
inžinerinių tinklų ilgis*	m	514	
elektros tinklų laidininių skaičius ir skerspjūvis	vnt.; mm^2	5x50 5x4	
5.5 Elektroninių ryšių tinklai			
elektroninio ryšio kanalo diametras ir ilgis*	mm; m	110 66	
elektroninio ryšio laidininių porų skaičius ir skerspjūvis	vnt.; mm^2	24xSM	

VI SKYRIUS KITI STATINIAI			
6.1. Stoginė			
Aukštis	m	7,55	
6.2. Kiemo aikštelė (asfalto danga)			
Plotas	m^2	5760	
6.3. Kiemo aikštelė (trinkelių danga)			
Plotas	m^2	592	



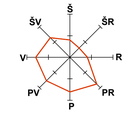

VYRAUJANČIOS VĖJŲ KRYPTYS

EKSPLIKACIJA

Z_{ym}	PAVADINIMAS
01	Degalinė su operatorine
02	Stoginė
03	Specialus stendas nurodytų kainų ir kuro rūšių h=11.6 m
04	Kiemo aikštelė
05	Požeminė skysto kuro rezervuarai su tarpsieninio kontrolės sistema, 2 vnt. x=60 m^3
06	Požeminė suskystintų dujų talpykla V=15 m^3
07	Dvi degalų užpylimo kolonėlės dyzeliniam kurui
08	Trys lengvojo transporto degalų užpylimo kolonėlės
09	Suskystintų dujų kolonėlė
10	Buitinių atliekų konteinerių aikštelė
11	Priešgaisriniai vandenens rezervuarai

SUTARTINIAI PASIRENGIMO STATYBAI IR STATYBOS DARBŲ ORGANIZAVIMO ŽYMĖJIMAI

ŽYMĖJIMAS	PAVADINIMAS
+	Pirmosios pagalbos vaistinėlė
	Laikinas priešgaisrinis skydas
	Laikinas atliekų konteineris
WC	Laikina biotualeto kabina 1.2x1.2m
SC	Darbininkų buitinės patalpos
SO	Darbų vadovo konterinės patalpos
	Laikina iškastinio grunto sandėliavimo zona
	Laikina augalinio grunto sandėliavimo zona
	Laikina sandėliavimo aikštelės zona
	Galima automobilinio krano arba vikšrinio ekskavatorius darbo zona
	Statybvietės riba skirtinguose sklypuose
	Tranšėjos iškasos riba
	Registruotų skypų ribos
	Krano darbo apsaugos zona
	Laikinas aptvėrimas
	Ratų nuplovimo vieta
	Laikino apšvietimo šviestuvo vieta

STATYBVIETĖS SITUACIJOS PLANAS

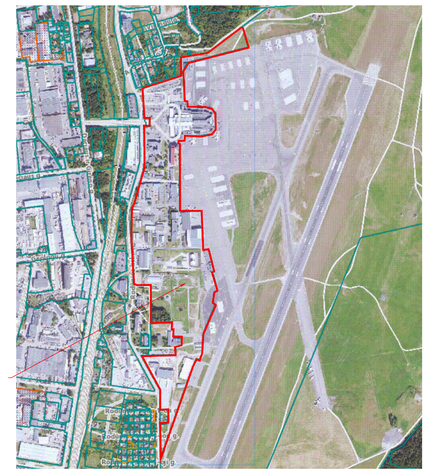

SUTARTINIAI PROJEKTUOJAMŲ SPRENDINIŲ ŽYMĖJIMAI

	Sklypo riba
	Projektavimo riba
	Gatvės statinio riba
	Įvažiavimas / išvažiavimas į teritoriją
	Naikinama (iškeliama) tvora
	Demontuojama betoninė tvora
	Ardoma esama asfalto danga
	Projektuojama (rekonstruojama) tvora
	Projektuojami gatvės bortai
	Projektuojami vejos bortai
	Transporto judėjimo kryptis
	Perspektyvinių sklypų ribos
V1	Projektuojamas vandentiekio įvadas
F1	Projektuojamas buitinių nuotekų tinklas
L1	Projektuojamas paviršinių nuotekų tinklas
	Projektuojamas latakas
PGH	Esamas požeminis gaisrinis hidrantas
E1	0,4kV elektros tinklų kabelis žemėje vamzdyje
E2	0,4kV apšvietimo tinklų kabelis žemėje vamzdyje
	Apšvietimo atrama su gatvės šviestuvu LED tipo šviesos šaltiniu
	Apšvietimo atrama su prožektoriumi, LED tipo šviesos šaltinis
	Prožektorius tvirtinamas prie fasado LED tipo šviesos šaltinis
	Įžeminimo juosta, cinkuota 30x40mm
	Įžeminimo elektrodas
	Kabelių šulinys
	Kabelių šulinys

Statybvietės planas. M1:500

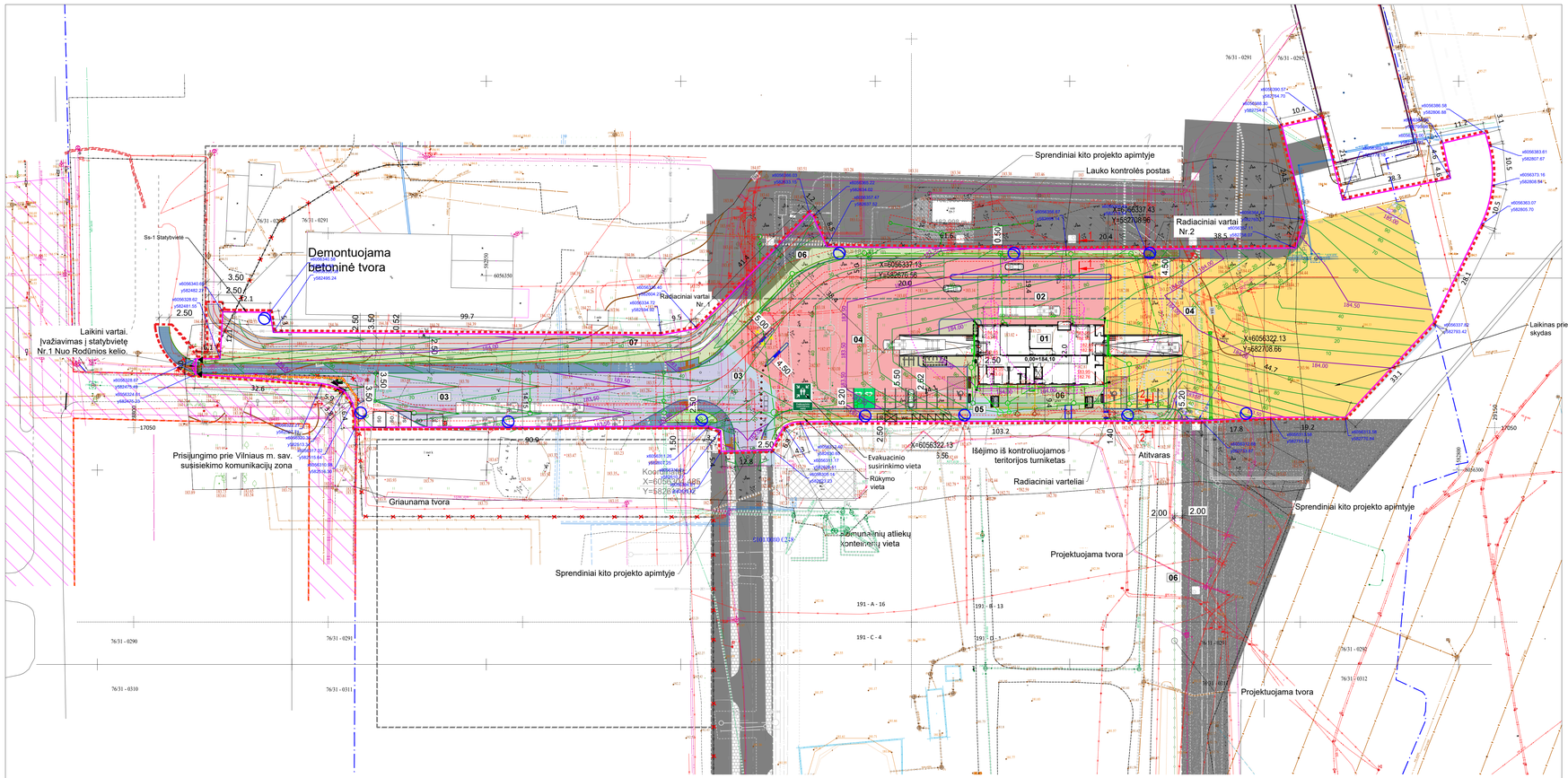

Pastabos:

1. Žūrėti kartu su pasirengimo statybai ir statybos darbų organizavimo dalies aiškinamuoju raštu.
2. Statybvietė darbų zonos (pateikiamos "statybvietės darbų zonos" lentelėje) aptveriamos laikina kilnojama tvora, kurios aukštis ne mažiau kaip 2,0m. Trumpalaikės darbų zonos, ar kur tvora trukdo vykdomiems darbams, vietoj kilnojamos tvoros aptveriamos "STOP" juosta.
3. Rangovas privaloma gauti statybvietės ir darbų zonos perdavimo akta.
4. Statybos darbų metu išardytos ar pažeistos esamos dangos turi būti atstatytos į pradinę padėtį.
5. Iki pagrindinių darbų pradžios būtina atlikti ir kitus paruošiamuosius darbus:
   - Stulpeliais pažymėti statybvietės ribas.
   - Nuimti esamą augalinį sluoksnį, kuris saugojamas nurodytose vietose, o vėliau bus panaudojamas teritorijos tvarkymo darbams.
7. Jei reikalinga atlikti geodezinį nužymėjimą.
8. Statybos aikštelėje, gerai prieinamoje vietoje, turi būti įrengtas priešgaisrinis postas - skydas su gesintuvu.
9. Visi mechanizmai statybos aikštelėje turi būti tvarkingi. Ispurvintas transportas prieš išvykstant iš statybos aikštelės turi būti nuplautas ir nuvalytas. Degalų ir tepalų nutekėjimas ir patekimas į gruntą kategoriškai draudžiamas. Rangovas tam numato reikalingas priemones.
10. Rangovas, atlikdamas statybos darbų technologijos projektą, turi patikslinti statybos darbų organizavimo sprendinius ir krano pavojingą veikimo zoną pagal planuojamus naudoti parametrus.
11. Matmenys pažymėti su žvaigždute (*) pateikti orientaciniai.
12. Evakuacijos vieta numatoma prie buitinių patalpų (vadovo vagonėlio), statybos technologijos projekte vieta tikslinama.
13. Laikino apšvietimo vieta ir išdėstymas tikslinamas statybos technologijos projekte.
14. Rangovas privalo užtikrinti spec. tarnyboms privažiavimą prie esamų pastatų, eant poreikiui privalo demontuoti pastolius/tvoras.
15. Atsiradus pavojingai zonai už statybvietės aptvėrimo, privalo dalyvauti reguliuotojas ir pašalinius asmenis nukreipti saugiu taku.
16. Darbų metu statybinio transporto stovėjimas aplinkinėse gatvėse draudžiamas.
17. Sugadinta gatvių, šaligatvių danga ar techninės eismo reguliavimo priemonės (kelio ženklai, horizontalus ženklinimas) privalo būti atstatyti.
18. Privalomą apsaugoti priblokuotų statinių konstrukcijas/apdailą, o pažeidus atstatyti ne blogesnėmis medžiagomis nei buvo.

Gruntai	Didžiausias šlaito statmuo duobės gyliui, m			
	1,5		3,0	
	Kampas tarp šlaito krypties ir horizontalės, laipsniais	Šlaito nuolydžio su duobės gyliu santykis	Kampas tarp šlaito krypties ir horizontalės, laipsniais	Šlaito nuolydžio su duobės gyliu santykis
Supilti	58	1:0,67	45	1:1
Drėgni smėlio ir žvyro	53	1:0,50	45	1:1
Priesmėlis	76	1:0,25	56	1:0,63
Priemolis	90	1:0	63	1:0,50
Molis	90	1:0	76	1:0,25
Sausas geltonžemis	90	1:0	63	1:0,50
Moreninis smėlis ir priesmėlis	76	1:0,25	60	1:0,57
Priemolis	78	1:0,20	63	1:0,50

Gruntai	Šlaito statumas, kai iškasos gylis ne didesnis kaip, m			
	1,5		3,0	5,0
Pilčiniai nesutankinti	1:0,67		1:1	1:1,25
Smėlio ir žvyro	1:0,50		1:1	1:1
Priesmėliai	1:0,25		1:0,67	1:0,85
Priemoliai	1:0		1:0,50	1:0,75
Moliai	1:0		1:0,25	1:0,50
Liosiniai	1:0		1:0,50	1:0,50

Iškasos gylis, m	Gruntas			
	Smėlis	Priesmėlis	Priemolis	Molis
	Atstumas nuo iškasos šlaito krašto iki artimiausios mašinos atramos, m			
1,0	1,50	1,25	1,00	1,00
2,0	3,00	2,40	2,00	1,50
3,0	4,00	3,60	3,25	1,75
4,0	5,00	4,40	4,00	3,00
5,0	6,00	5,30	4,75	3,50

LADA	ĮSIGIOMO DATA	LADOS STATUSAS, KEITIMO PRIEŽASTIS (JEI TAIKOMA)
0	2026-10-14	Statybai
0	2026-09-04	Statybai

KVJUL EXXL Nr.

Hidroterra

STATINIO PROJEKTO PAVADINIMAS
Transporto paskirties pastatų (transporto pastatų grupės), privažiavimo kelio (susisiekimo komunikacijų statinių grupės), Rodūnios kel. 2, Vilnius, statybos projektas

STATINIO NUMERIS IR PAVADINIMAS
XX Visi statiniai

DOKUMENTO PAVADINIMAS
Statybvietės planas. M1:500

LADA: A

STATYTOJAS IR (ARBA) UŽSAKOVAS
LT
AB „Lietuvos oro uostai"

DOKUMENTO ŽYMUO
2025-042-XX-TDP-SO-01.B-01

LAPAS 1 LAPŲ 1

A0 (841x1189)

LIETUVOS ORO UOSTAI
VNO KUN PLQ

AKCINĖ BENDROVĖ LIETUVOS ORO UOSTAI

UAB „Hidroterra“
Siunčiama el. paštu:

2026-07-03 Nr. 4R-
Į Nr.

DĖL PROJEKTINIŲ PASIŪLYMŲ SPRENDINIŲ TVIRTINIMO

UAB „Hidroterra“ (toliau – Paslaugų teikėjas), vykdydama 2025 m. rugsėjo 29 d. su AB „Lietuvos oro uostai“ (toliau – Užsakovas) sudarytą Vilniaus oro uosto (VNO) kontrolinio patikros punkto (KPP) pastato, privažiavimo kelio ir perimetro apsaugos tvoros perkėlimo projektavimo bei projekto vykdymo priežiūros paslaugų **sutartį** (CVP IS ID 4046483) Nr. 6PS-25-186, taip pat jos pagrindu sudarytus susitarimus Nr. 6PS-2026-43 (2026 m. vasario 12 d.) ir Nr. 6PS-26-175 (2026 m. birželio 30 d.), 2026 m. liepos 3 d. **pateikė derinti Transporto paskirties pastatų (transporto pastatų grupės), privažiavimo kelio (susisiekimo komunikacijų statinių grupės), Rodūnios kel. 2, Vilniuje, statybos projekto projektinius pasiūlymus (toliau – Projektiniai pasiūlymai).**

Užsakovas peržiūrėjo pateiktus Projektinius pasiūlymus ir juos tvirtina

PRIDEDAMA:

1. **Transporto paskirties pastatų (transporto pastatų grupės), privažiavimo kelio (susisiekimo komunikacijų statinių grupės), Rodūnios kel. 2, Vilniuje, statybos projekto projektinius pasiūlymai Nr. 2025-042-XX-PP (BD+SP+SA), 1 byla**

Saugos, saugumo ir atsparumo departamento direktorius,
pavaduojantis laikinąjį generalinį direktorių

BENDRIEJI STATINIŲ RODIKLIAI

I statybos etapas

Pavadinimas	Mato vienetas	Kiekis	Pastabos
I SKYRIUS SKLYPAS			
1.sklypo plotas (tvarkomos sklypo dalies plotas)	m^2	329905 (12330)	
2. sklypo užstatymo plotas	m^2	10034,04	(esamas 9036.52)
3. sklypo užstatymo intensyvumas	%	2,47	(esamas 2,3)
4. sklypo užstatymo tankis	%	3	(esamas 2,7)
5. apželdintas sklypo plotas (tvarkomos sklypo dalies)	%	6.4	
VI SKYRIUS KITI STATINIAI			
6.1. Tvora (unik. Nr. 4400-6430-8347) (t 26.2, 29)			
Ilgis	m	945	(prieš rekonstrukciją 751.06)

II statybos etapas

Pavadinimas	Mato vienetas	Kiekis	Pastabos
I SKYRIUS SKLYPAS			
1.sklypo plotas (tvarkomos sklypo dalies plotas)	m^2	329905 (12330)	
2. sklypo užstatymo plotas	m^2	10034,04	(esamas 9036.52)
3. sklypo užstatymo intensyvumas	%	2,47	(esamas 2,3)
4. sklypo užstatymo tankis	%	3	(esamas 2,7)
5. apželdintas sklypo plotas (tvarkomos sklypo dalies)	%	6.4	
II SKYRIUS PASTATAI Kontrolinio patikros punkto pastatas			
1. Pastato paskirties rodikliai (gamybos, kitos planuojamos ūkinės veiklos, paslaugų apimtis, butų, vietų, lovų, bendras ir aptarnaujamų žmonių skaičius, kiti rodikliai). Darbuotojų skaičius		7-8	
2. Pastato, kaip civilinių teisių objektų, rūšis:			
2.1. pagrindinis daiktas	vnt.	1	
2.2. priklausinys	vnt.	-	
3. Pastato bendrasis plotas.*	m^2	**689,16**	Antžeminės dalies – 465,49; Požeminės dalies – 223,67
4. Pastato naudingasis plotas. *	m^2	-	
5. Pastato tūris.*	m^3	3333	Antžeminės dalies – 2577 Požeminės dalies - 756
6. Aukštų skaičius.*	vnt.	1	Su rūsiu
7. Pastato aukštis. *	m	5,6	
8. Formuojamų atskirų kadastro objektų kiekis (pastatų ir patalpų)	vnt.	1	
9. Butų skaičius (gyvenamajame name), iš jų:	vnt.	-	
9.1. 1 kambario	vnt.	-	
9.2. 2 ir daugiau kambarių	vnt.	-	
9.3. butai, kuriuose insoliacijos laikas trumpesnis už minimalų reglamentuotą	vnt. ir buto Nr.	-	
10. Energinio naudingumo klasė		A++	
11. Pastato (patalpų) akustinio komforto sąlygų klasė		C	

Pavadinimas	Mato vienetas	Kiekis	Pastabos
12. Statinio atsparumo ugniai laipsnis		II	
13. Kiti papildomi pastato rodikliai		-	
III SKYRIUS ATSKIRAIS NEKILNOJAMO KADASTRO OBJEKTAIS FORMUOJAMOS PATALPOS			
1. Patalpos:			
1.1. patalpos pavadinimas			
1.2. patalpos paskirties grupė, paskirtis			
1.3. patalpos bendras plotas	m^2		
IV SKYRIUS SUSISIEKIMO KOMUNIKACIJOS			
1. **Keliai (valstybinės ir vietinės reikšmės):**			
1. Privažiavimo kelias 1 (Pk0+00 – Pk1+52)			
1.1. kelio kategorija		Iv	
1.2. kelio ilgis*	km	0,152	
1.3. kelio juostos plotis	m	3,50	
1.4. eismo juostų skaičius	vnt.	2	
1.5. eismo juostos plotis	m	7,00	
2. Patruliavimo kelias			
2.1. kelio kategorija		IVv	
2.2. kelio ilgis*	km	0,163	
2.3. kelio juostos plotis	m	2,50	
2.4. eismo juostų skaičius	vnt.	1	
2.5. eismo juostos plotis	m	2,50	
V SKYRIUS INŽINERINIAI TINKLAI (Nurodomas kiekvienos paskirties inžinerinių tinklų pavadinimas ir rodikliai)			
5.1 Vandentiekio tinklai			
inžinerinių tinklų ilgis*	m	4	
vamzdžio skersmuo (tik vamzdynams)	mm	32	
5.2 Buitinių nuotekų tinklai			
inžinerinių tinklų ilgis*	m	70	
vamzdžio skersmuo (tik vamzdynams)	mm	160	
5.3 Paviršinių nuotekų tinklai			
inžinerinių tinklų ilgis*	m	543	
vamzdžio skersmuo (tik vamzdynams)	mm	160, 200, 250, 300, 400	
5.4 Elektros tinklai			
inžinerinių tinklų ilgis*	m	514	
elektros tinklų laidininkų skaičius ir skerspjūvis	vnt.; mm^2	5x50	

Pavadinimas	Mato vienetas	Kiekis	Pastabos
		5x4	
5.5 Elektroninių ryšių tinklai			
elektroninio ryšio kanalo diametras ir ilgis*	mm; m	110 66	
elektroninio ryšio laidininkų porų skaičius ir skerspjūvis	vnt.; mm^2	24xSM	
VI SKYRIUS KITI STATINIAI			
6.1. Stoginė			
Aukštis	m	7,55	
6.2. Kiemo aikštelė (asfalto danga)			
Plotas	m^2	5760	
6.3. Kiemo aikštelė (trinkelių danga)			
Plotas	m^2	592	

* Žvaigždute pažymėti rodikliai apskaičiuojami vadovaujantis Nekilnojamojo turto kadastrinių matavimų ir kadastro duomenų surinkimo taisyklėmis, kurias tvirtina Lietuvos Respublikos žemės ūkio ministras. Baigus statybą ir atlikus kadastrinius matavimus šie rodikliai gali turėti neesminių nukrypimų.